WALPOL

Fettabscheider Serie WNG
Fettabscheider Typ WNG-2 n. DIN 4040-1

Artikelnummer:FA-060-H01-00

Fettabscheider Typ WNG-2 n. DIN 4040-1

- Kompaktes Design
- Frei aufstellbar mit integrietem Schlammfang
- Ideal für den Einsatz in kleinen Küchen, Geschirrmobilen, Imbissständen, Kioske und anderen gastronomischen Kleinbetrieben.
- Geprüft durch das Deutsche Institut für Bautechnik, Berlin.

Kompakter Fettabscheider in Anlehnung der DIN 4040-1 aus 2mm Edelstahl 1.4301 für den mobilen Spüleinsatz geeignet (5l/min.- bei Spülzeit mindestens 1 min.), mit integriertem Schlammfang, Geruchsdichtung EPDM, Deckel mit Klammerverschlüssen, Zu- und Ablaufanschlussstutzen DN 50, inklusive Kugelhahn zur Entleerung des Behälters.

Technische Informationen:

Schlammfang:	16 Liter
Fettabscheideraum:	44 Liter
Außen Abmessung:	730 x 413 x 409 (B x T x H) mm
Ab- und Zulauf Abmessung:	DN 50 mm
Material:	CNS 1.4301
Gewicht:	35 kg
Prüfzeichen DIBT:	Z-54.6-339
Ausführung für:	bewegliche Spüleinrichtungen
Normhinweise:	In Anlehnung DIN 4040-1
Anschlußzulassung:	1 x Spülmaschine, 1 x Ablauf
Spülmaschine/Spülzyklus:	max.5 L bei Spülzeit min.1 Minute

Zeichnungen

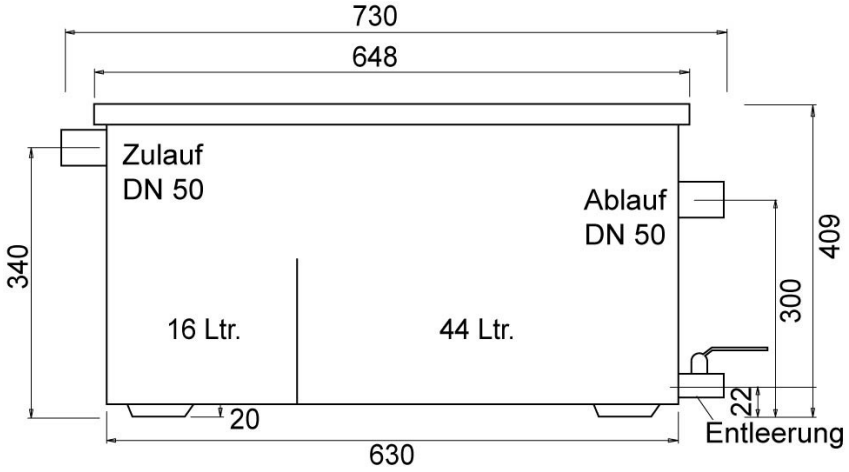

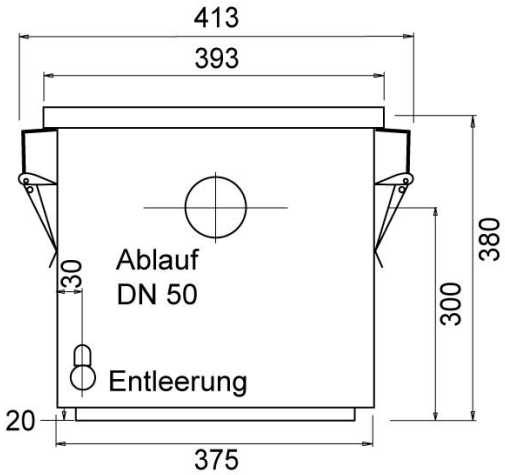

Zubehör

EFA-WNG2-Ps-H01-00
Panadensieb für Fettabscheider

EFA-WNG-2-Ro-H01-00
Rollen für Fettabscheider

EFA-WNG2-Dl-H01-00
Dichtung für Fettabscheider