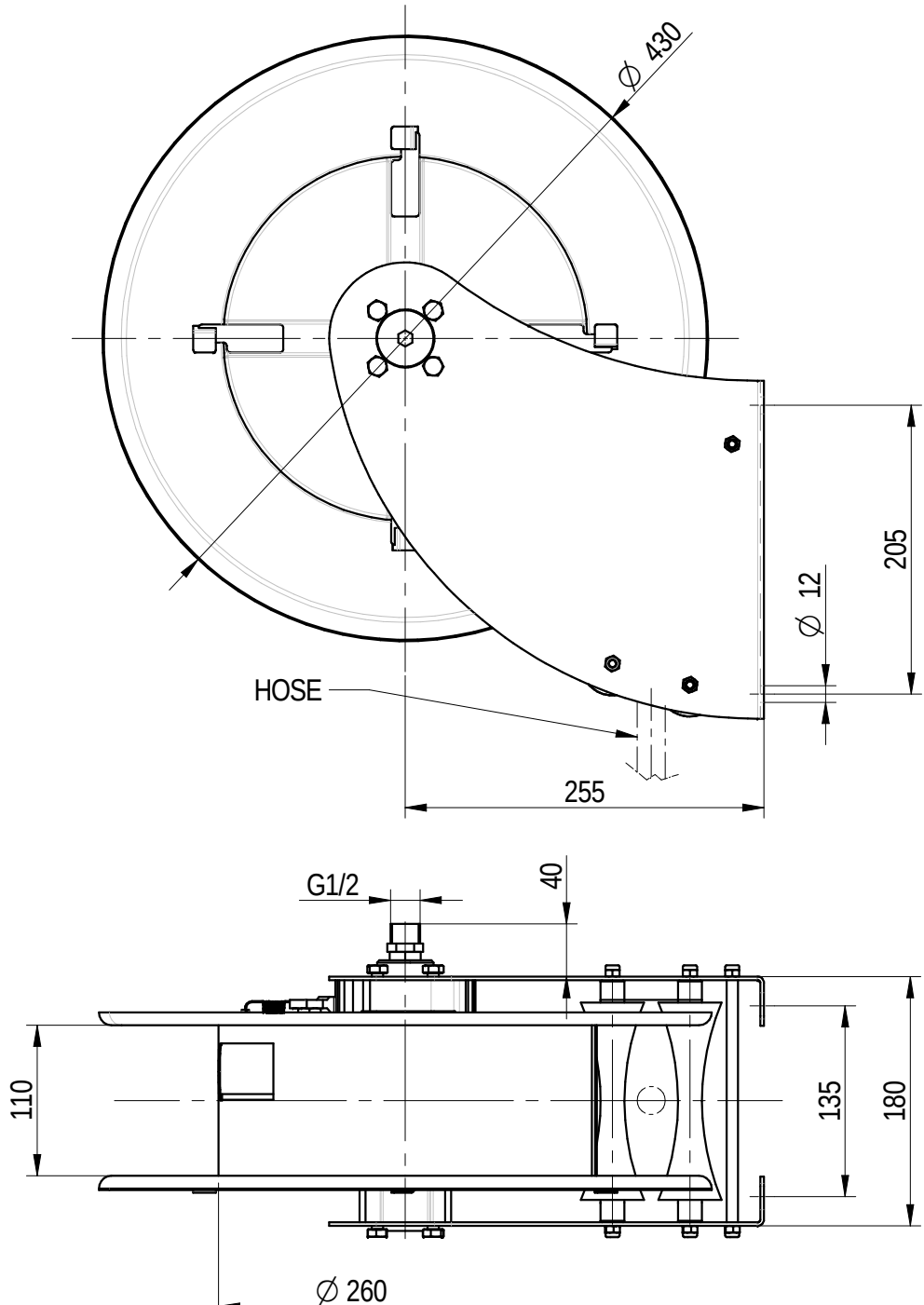
∅ 430
205
∅ 12
HOSE
255
G1/2
40
110
135
180
∅ 260