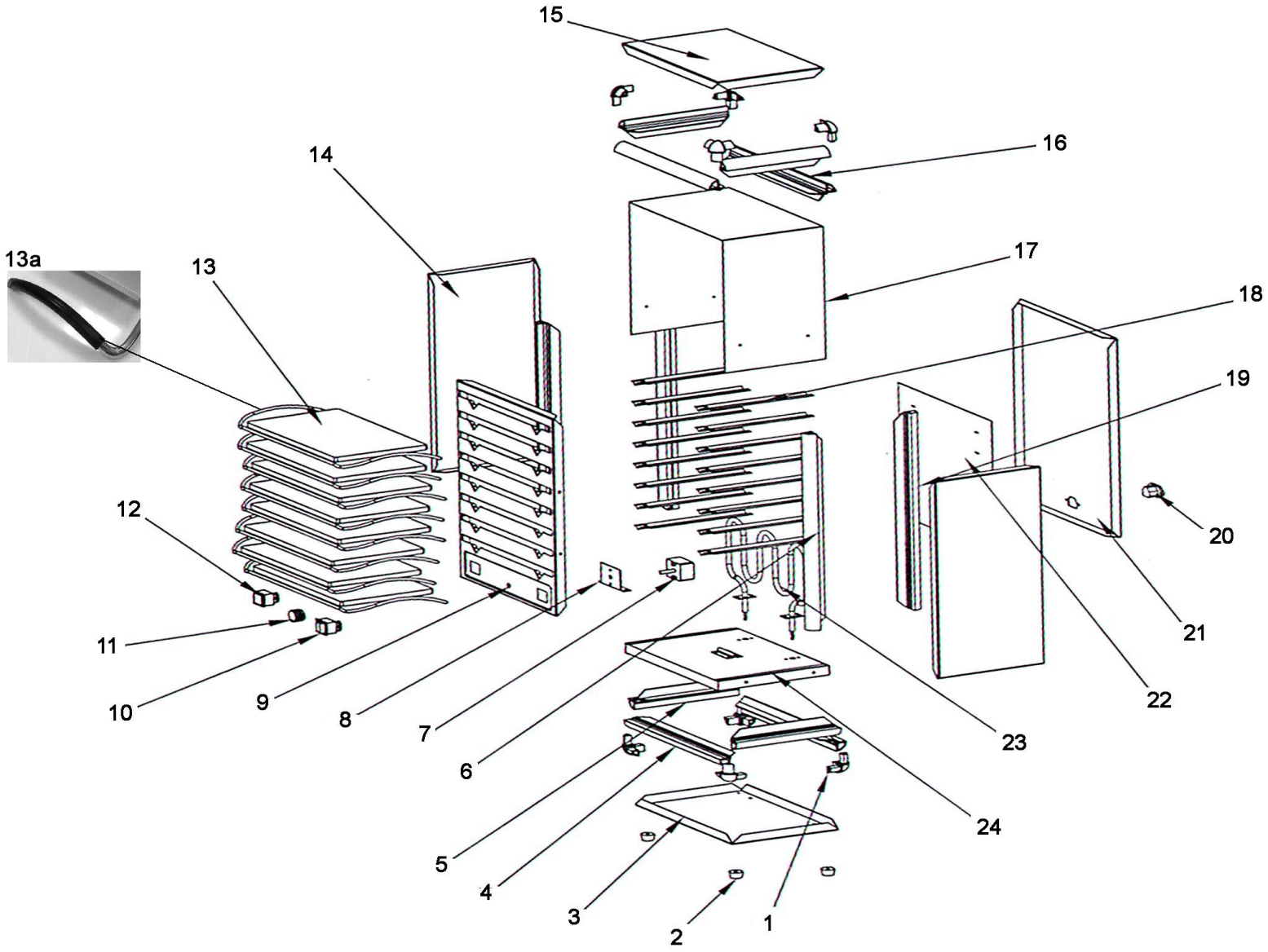

Bartscher	Rechaud 8 Artikel-Nr.: 120802	Explosionszeichnung 02.10.2014	Seite 1/2

Pos.	Artikelbeschreibung	Description of item	Artikel Nr./Item No.
1	Verbindungsstück	Connection piece	Auf Anfr./On requ.
2	Fuß	Base	01143563
3	Leiste, vorne	Front rail	01208013
4	Leiste, seitlich	Side rail	01208014
5	Bodenplatte	Bottom plate	01208015
6	Rahmen, vorne	Front-side frame	01208026
7	Thermostat	Thermostat	01208016
8	Befestigung	Fixing	01208038
9	Blende, vorne	Front panel	01208029
10	Hauptschalter, rot	Main switch, red	A01204069
11	Knebel	Knob	012080111
12	Kontrolllampe	Indicator lamp	012080112
13	Ersatzplatte m. Griff	Substitute plate w. handle	120806
13a	Griff schwarz, Kunststoff	Handle	E012080213A
14	Abdeckung, seitlich	Side cover	012080214
15	Abdeckung, oben	Top cover	012080315
16	Rahmen, hinten-oben	Top-back-side frame	012080316
17	Schiene	Rail	012080317
18	Abdeckung, innen	Inner cover	012080218
19	Rahmen, hinten	Back-side frame	012080219
20	Anschlussdose	Socket	012080120
21	Abdeckung, hinten	Back cover	012080221
22	Abdeckung, innen	Back inner cover	012080222
23	Heizkörper	Heating element	012080123
24	Bodenplatte innen	Inner bottom plate	012080324
o. Abb./ no pic.	Anschlusskabel m. Stecker	Power cord with plug	015052416