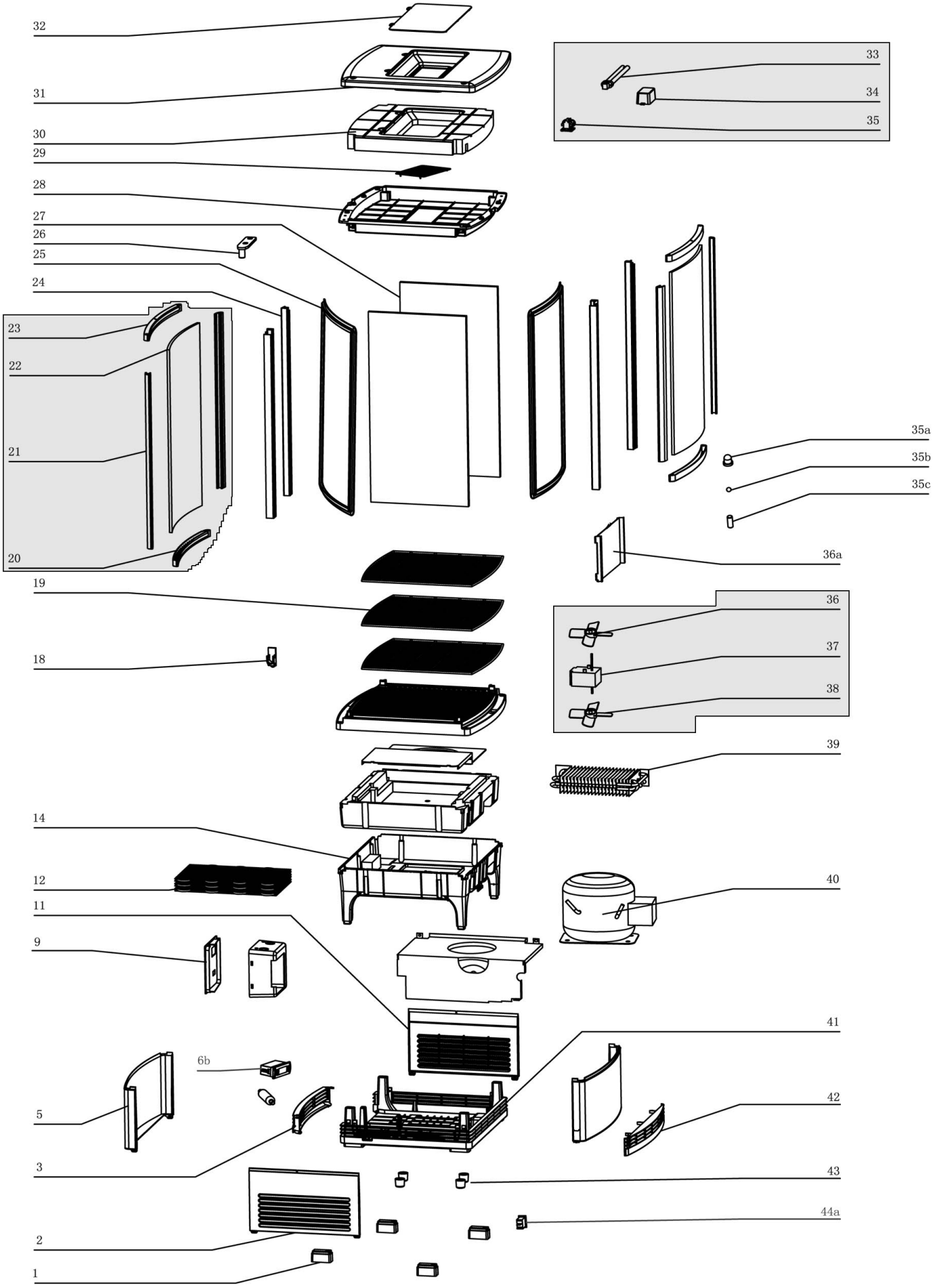


| | | | |
|---|---|---|---|
| Bartscher | Mini-Kühlvitrine 86L<br>Artikel-Nr.: 700678G | Explosionszeichnung<br>bis 450044686<br>16.02.2016 | Seite 1/4 |

| Pos. | Artikelbeschreibung | Description of item | Artikel Nr./Item No. |
|---|---|---|---|
| 1 | Fuß | Base | 038259 |
| 2+11 | Abdeckung, seitlich | Side cover | 038269 |
| 3+42 | Lüftungsgitterklappen, weiß | Ventilation grille cap, white | 038484 |
| 5 | Abdeckung, vorne | Front cover | 038270 |
| 6b | Bedien- u. Anzeigeelektronik komplett | Control & indication electronics complete | E0700201G51 |
| 9 | Bedienfeld | Control panel | 038230 |
| 12 | Kondensator | Condenser | 038229 |
| 14 | Sockel, Kunststoff | Base, plastic | 038225 |
| 18 | Halterung f. Regalboden klein | Small holder f. shelf bottom | 01020 |
| 19 | Rost, weiß, abgerundet | White grid, rounded | 038209 |
| 20-23 | Glastür, komplett | Complete glass door | 038180 |
| 24 | Abdeckschiene, vorne | Front cover guide rail | 038271 |
| 25 | Dichtung f. Tür | Gasket f. door | 038217 |
| 26 | Türscharnier, oben | Top door hinge | 038219 |
| 27 | Glasscheibe, seitlich | Side glass | 038178 |
| 28+30+31 | Dach, komplett | Cover, complete | 038272 |
| 29 | Abdeckung | Cover | 038273 |
| 32 | Deckel, klappbar | Lid, movable | 038274 |
| 33-35 | Lampe komplett, flach | Complete lamp | 038184 |
| 33 | Leuchtstofflampe 11W | Fluorescent lamp 11W | 038164 |
| 35a | Buchse | Socket | 038220 |
| 35b | Kugel z. Türbolzen | Ball f. door pin | 038226 |
| 35c | Bolzen z. Tür | Door pin | 038218 |
| 36a | Kondensatschild Plexiglas, Länge: 292 mm | Condensate shield, plexiglass length: 292 mm | 038213 |
| | Kondensatschild, Plexiglas Länge: 305 mm | Condensate shield, plexiglass length: 305 mm | 038176 |
| 36-38 | Lüfter m. Flügel D150mm | Fan w. blades S150mm | 038169 |
| 39 | Verdampfer | Evaporator | 038188 |
| 40 | Kompressor | Compressor | 038483 |
| 41 | Boden | Bottom | 038233 |
| 43 | Fuß unter dem Kompressor | Feet under compressor | 038276 |
| 44a | Schalter | Switch | 038173 |

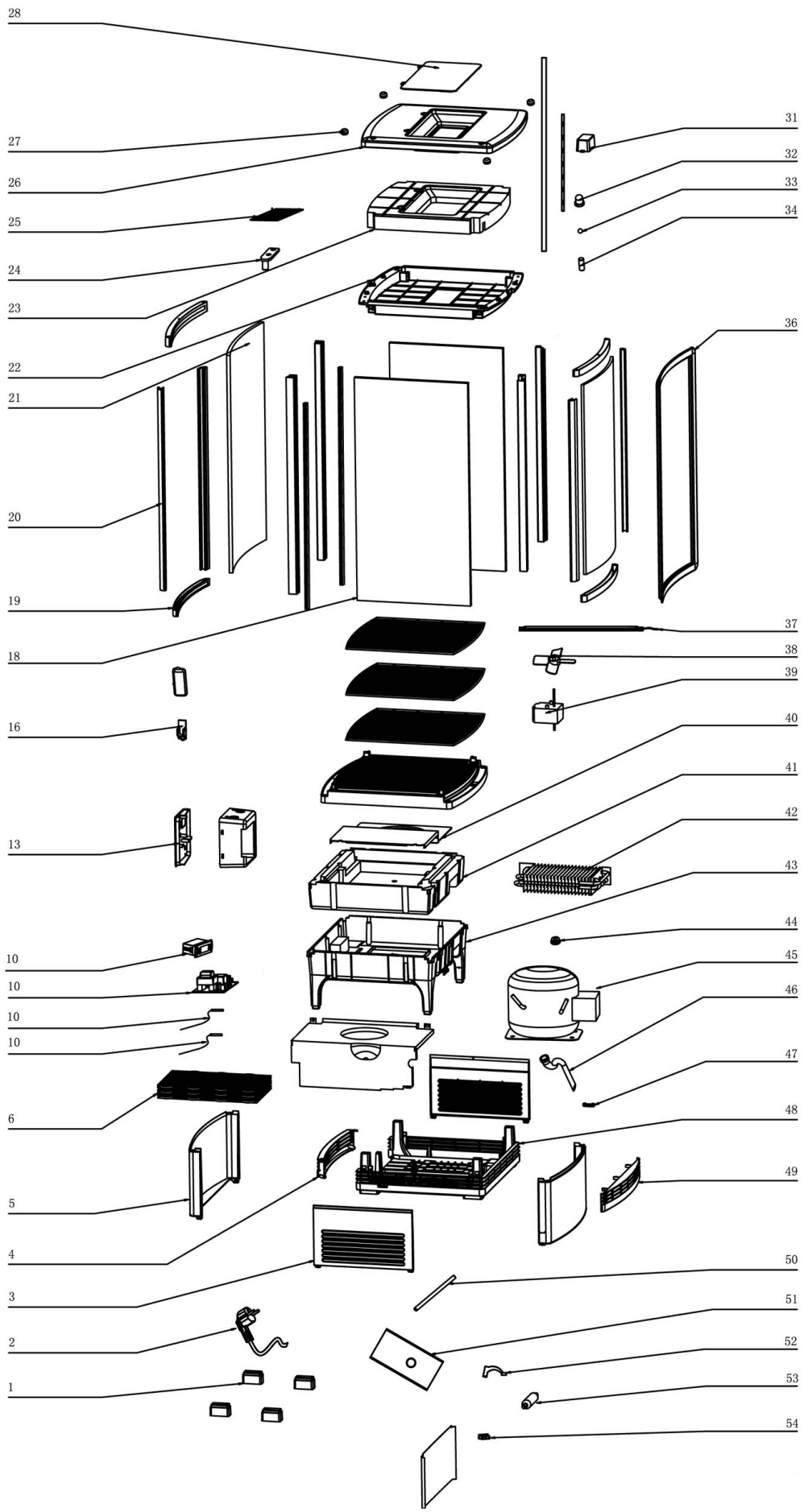


| | | | |
|---|---|---|---|
| Bartscher | Mini-Kühlvitrine 86L<br>Artikel-Nr.: 700678G | Explosionszeichnung<br>ab 4500045657<br>08.01.2021 | Seite 3/4 |

| Pos. | Artikelbeschreibung | Description of item | Artikel Nr./Item No. |
|---|---|---|---|
| 1 | Fuß | Base | 038259 |
| 2 | Anschlusskabel m. Stecker | Power cord w. plug | 010402567 |
| 3 | Abdeckung seitlich | Side cover | 038227 |
| 4 + 49 | Lüftungsgitterklappen, weiß | Ventilation grille cap, white | 038484 |
| 5 | Abdeckung vorne | Front cover | 038270 |
| 6 | Kondensator | Condenser | 038229 |
| 10 | Bedien- u. Anzeigeelektronik komplett | Control & indication electronics complete | E0700201G51 |
| 13 | Bedienfeld | Control panel | 038230 |
| 16 | Halterung f. Regalboden klein | Small holder f. shelf bottom | 01020 |
| 18 | Glasscheibe, seitlich | Side glass | 038178 |
| 19-21 | Glastür, komplett | Complete glass door | 038180 |
| 22+23+26 +28 | Dach, komplett, weiß | Complete cover, white | E0700678G22 |
| 24 | Türführung oben | Upper door guide | 038197 |
| 25 | Abdeckung | Cover | 038273 |
| 27 | Abdeckung z. Schraube | Cover f. screw | E0700878G26 |
| 31 | Transformator | Transformer | E070034273 |
| 32 | Buchse | Socket | 038220 |
| 33 | Kugel z. Türbolzen | Ball f. door pin | 038226 |
| 34 | Bolzen f. Tür | Door pin | 038218 |
| 36 | Dichtung f. Tür | Gasket f. door | 038217 |
| 37 | LED-Beleuchtung | LED-illumination | E0700678G03 |
| 38+39 | Lüfter m. Flügel D 150 mm | Fan w. blades D 150 mm | 038169 |
| 40 | Platte | Plate | E0700878G11 |
| 41 | Isolierung | Insulation | 038216 |
| 42 | Verdampfer | Evaporator | 038188 |
| 43 | Sockel, Kunststoff | Base, plastic | 038225 |
| 44 | Befestigung | Fixing | 070020213 |
| 45 | Kompressor R600a | Compressor R600a | E0700278G40 |
| 46 | Rohr | Pipe | E0700478G45 |
| 47 | Kabelklemme | Cable clamp | 070020211 |
| 48 | Boden, silber | Bottom, silver | E0700778G53 |
| 50 | Rohr | Pipe | E0700878G53 |
| 51 | Abdeckplatte | Cover plate | E0700778G58 |
| 52 | Schelle | Clamp | 070020654 |
| 53 | Trockenfilter | Dry filter | 070020533 |
| 54 | Trockengehschutz | Run-dry protection device | E070071437 |