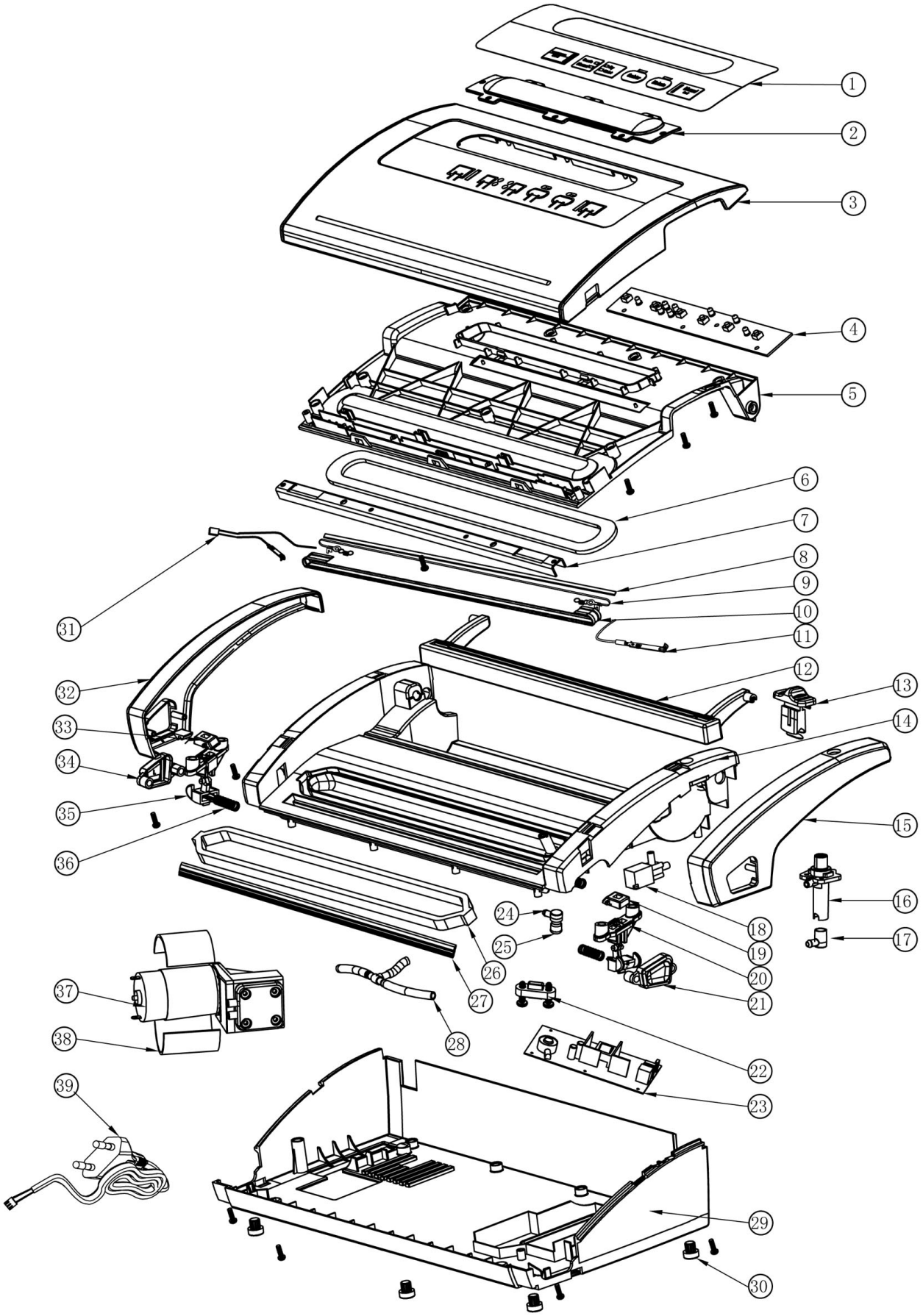

Bartscher	Vakuumiergerät 305/15L Artikel-Nr.: 300748	Explosionszeichnung 30.10.2018	Seite 1/2

Pos.	Artikelbeschreibung	Description of item	Artikel Nr./Item No.
1	Blende	Panel	E030074801
2 + 3	Deckel, komplett	Lid, complete	E030074802
4	Bedienplatine	Control board	E030074804
5	Abdeckung, unten	Lower cover	E030074805
6	Dichtung	Sealing	E030074806
7	Halterung	Holder	E030074807
8	Isolierung	Insulation	E030074808
9	Schweißdraht	Sealing bar	E030074809
10	Teflonband	Teflon tape	E030074810
11	Kontakt z. Heizkörper	Contact f. heating element	E030074811
12 + 13	Messer, komplett	Knife, complete	E030074812
14	Gehäuse - Oberteil	Housing - upper part	E030074814
15	Abdeckung, rechts	Right cover	E030074815
16	Ventil	Valve	E030074816
17	Winkel	Elbow pipe	E030074817
18	Magnetventil	Magnetic valve	E000001860
19	Arretierung, rechts	Right lock	E030074819
20	Hebel, rechts	Right lever	E030074820
21	Knopf, rechts	Right button	E030074821
22	Platte	Plate	E030074822
23	Hauptplatine	Main board	E030074823
24	Winkel	Elbow pipe	E030074824
25	Dichtung, Silikon	Sealing, silicone	E030074825
26	Dichtung	Sealing	E030074826
27	Gummi, Gegendruck	Rubber, counter pressure	E030074827
28	Schlauch	Hose	E030074828
29	Gehäuse - Unterteil	Housing - lower part	E030074829
30	Fuß-Set, 4 Stück	Base set, 4 pieces	E030074830
31	Sicherung, 250V, 5A	Fuse, 250V, 5A	E030074831
32	Abdeckung, links	Left cover	E030074832
33	Arretierung, links	Left lock	E030074833
34	Knopf, links	Left button	E030074834
35	Hebel, links	Left lever	E030074835
36	Feder	Spring	E030074836
37	Pumpe	Pump	E030074837
38	Dichtung	Sealing	E030074838
39	Anschlusskabel	Power cord	E030074839