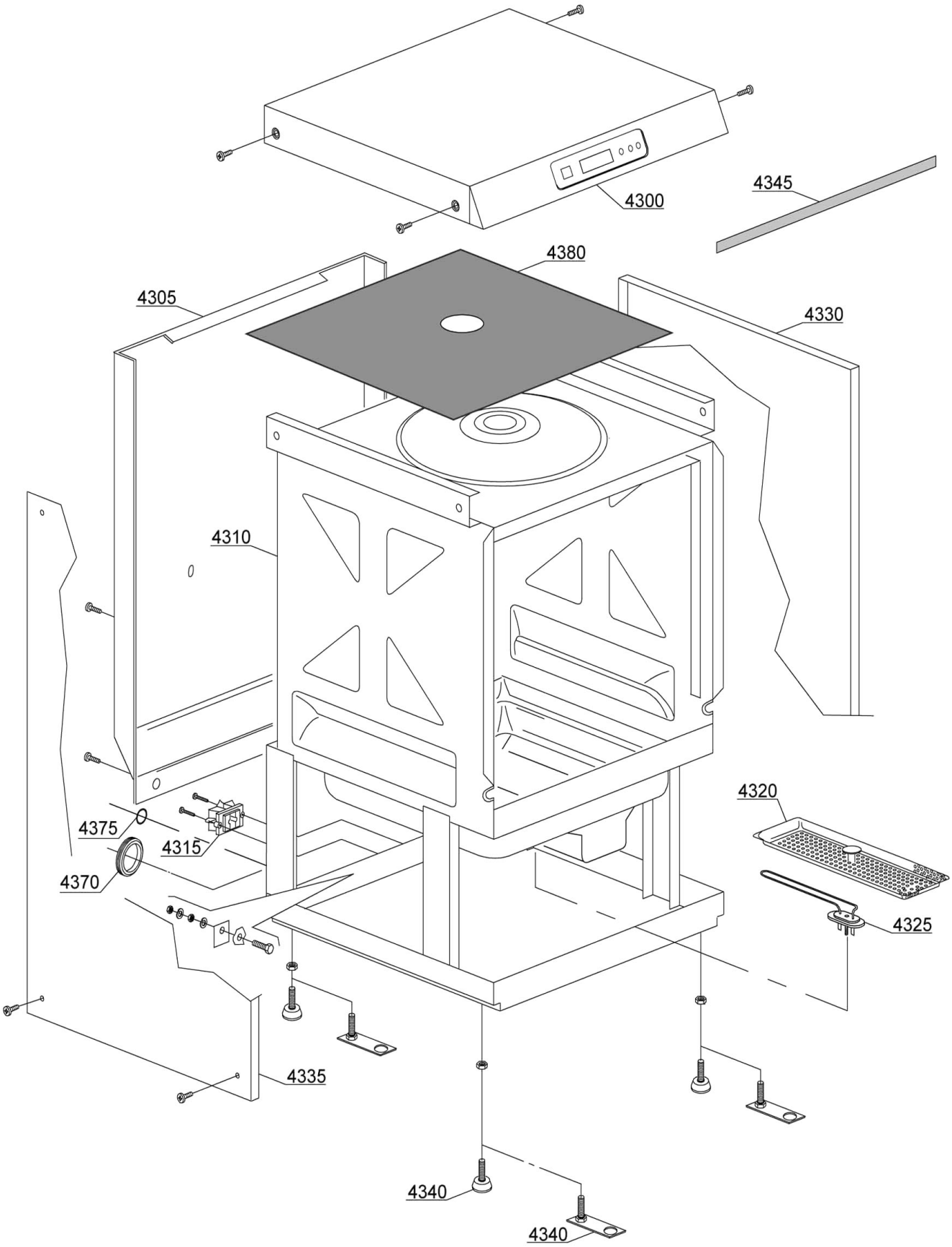

Bartscher	Spülmaschine Deltamat TF7500eco Artikel-Nr.: 110660, 110661	Explosionszeichnung 11.11.2016	Seite 1/30

Pos.	Artikelbeschreibung	Description of item	Artikel Nr./Item No.
4300	Deckel	Lid	0561051
4305	Rückwand	Back panel	0560938
4310	Gehäuse	Housing	0561000
4315	Anschlussklemme m. Schraube	Terminal clamp w. screw	015065A
4320	Filter	Filter	0561009
4325	Heizkörper 1,1/1,2kW - 230/240	Heating element 1,1/1,2kW - 230/240	0540401
4330	Seitenwand, rechts	Right side panel	0560914
4335	Seitenwand, links	Left side panel	0560915
4340	Fuß, schwarz, M10 x 25, D 40	Base, black, M10 x 25, D 40	010786
4345	Dichtung f. Tür	Gasket f. door	0560021
4370	Kabelführung, D 40 mm	Cable guide, D 40 mm	048001
4375	Kabelführung, D 13 mm	Cable guide, D 13 mm	048002
4380	Isolierung, Abdeckung oben	Insulation, top cover	0561064

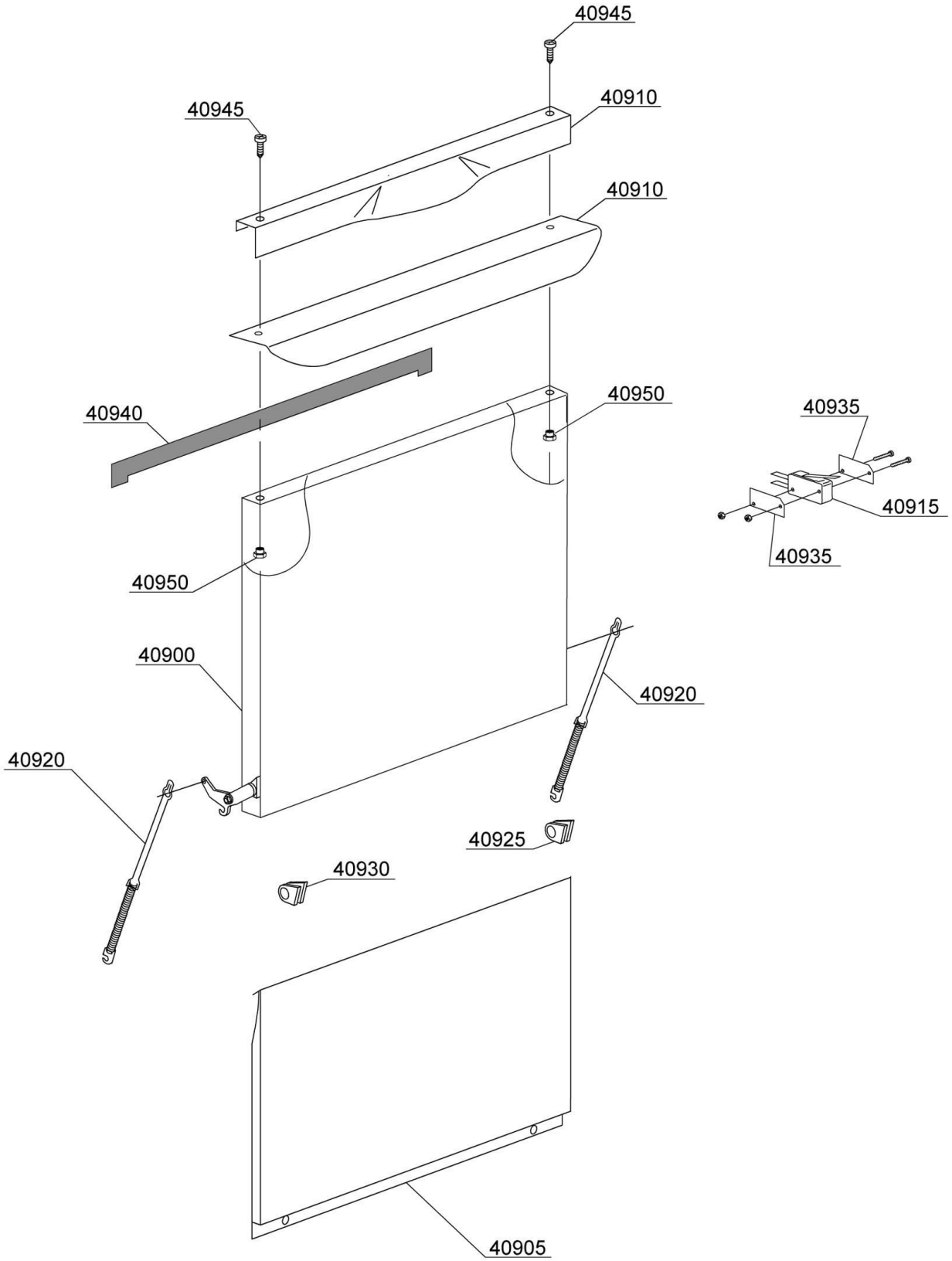

Bartscher	Spülmaschine Deltamat TF7500eco Artikel-Nr.: 110660, 110661	Explosionszeichnung 11.11.2016	Seite 3/30

Pos.	Artikelbeschreibung	Description of item	Artikel Nr./Item No.
40900	Tür m. Griff	Door w. handle	0560963
40905	Abdeckung unten	Bottom cover	0560920
40910	Türgriff, Edelstahl	Door handle, stainless steel	0560959
40915	Türkontaktschalter	Door contact switch	046995
40920	Türfeder	Door spring	0560003
40925	Halterung f. Tür, rechts	Right door bracket	0560006
40930	Halterung f. Tür, links	Left door bracket	0560007
40935	Isolierung f. Türkontaktschalter	Insulation f. door contact switch	010770
40940	Dichtung f. Tür	Gasket f. door	0560021

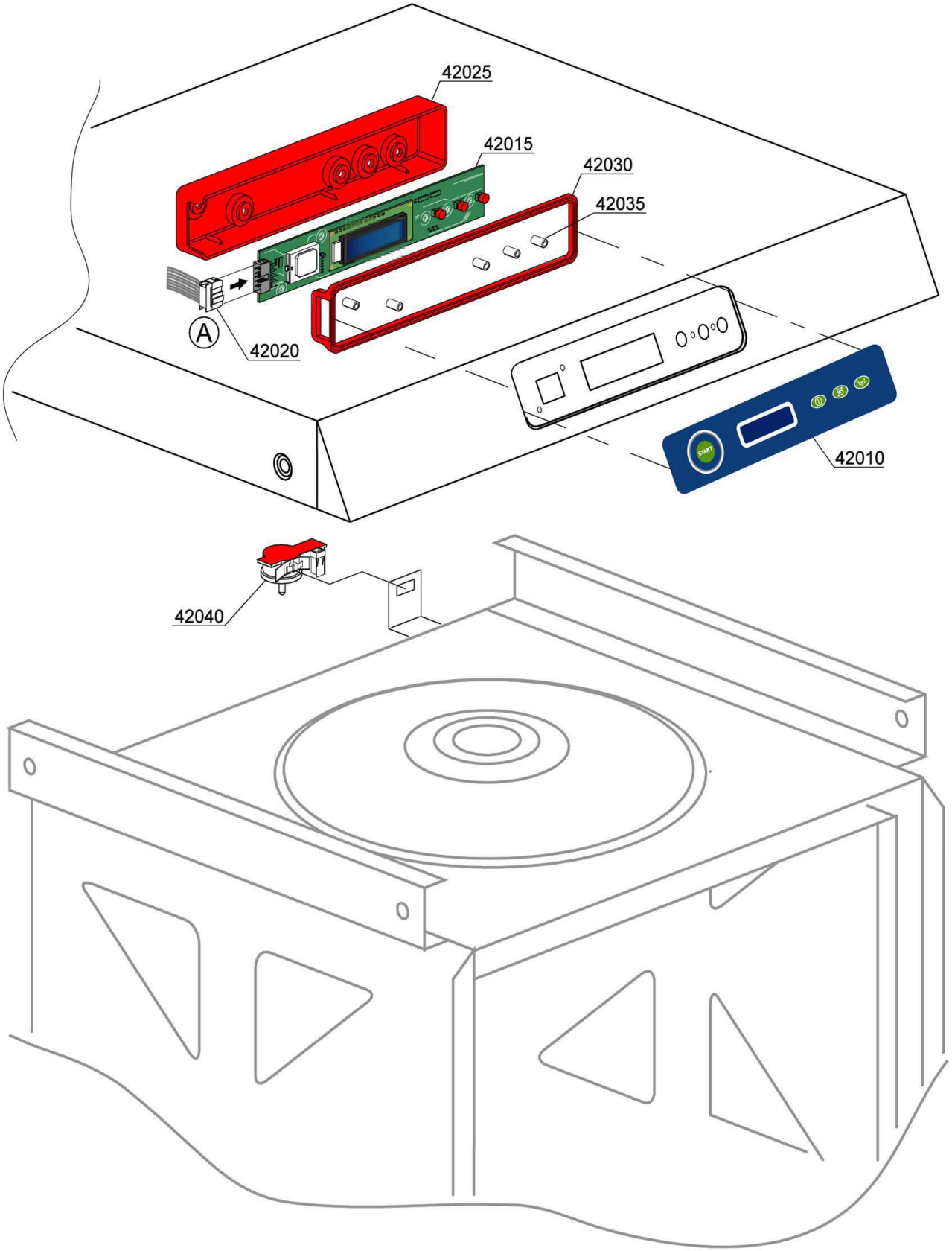

Bartscher	Spülmaschine Deltamat TF7500eco Artikel-Nr.: 110660, 110661	Explosionszeichnung 11.11.2016	Seite 5/30

Pos.	Artikelbeschreibung	Description of item	Artikel Nr./Item No.
42010	Bedienfeldfolie	Control panel sticker	0560048
42015	Elektronik z. Bedienblende	Electronics f. panel cover	0560051
42020	Flachbandkabel m. Stecker, 16 Pin, 1m	Plug f. electronics, 16 Pin, 1m	050651
42025	Abdeckung	Cover	0560051A
42030	Dichtung	Sealing	n.m.lieferbar/n.m.available
42035	Abstandhalter	Spacer	050561
42040	Druckwächter 0 - 30 mbar	Pressure controller 0 - 30 mbar	0540205

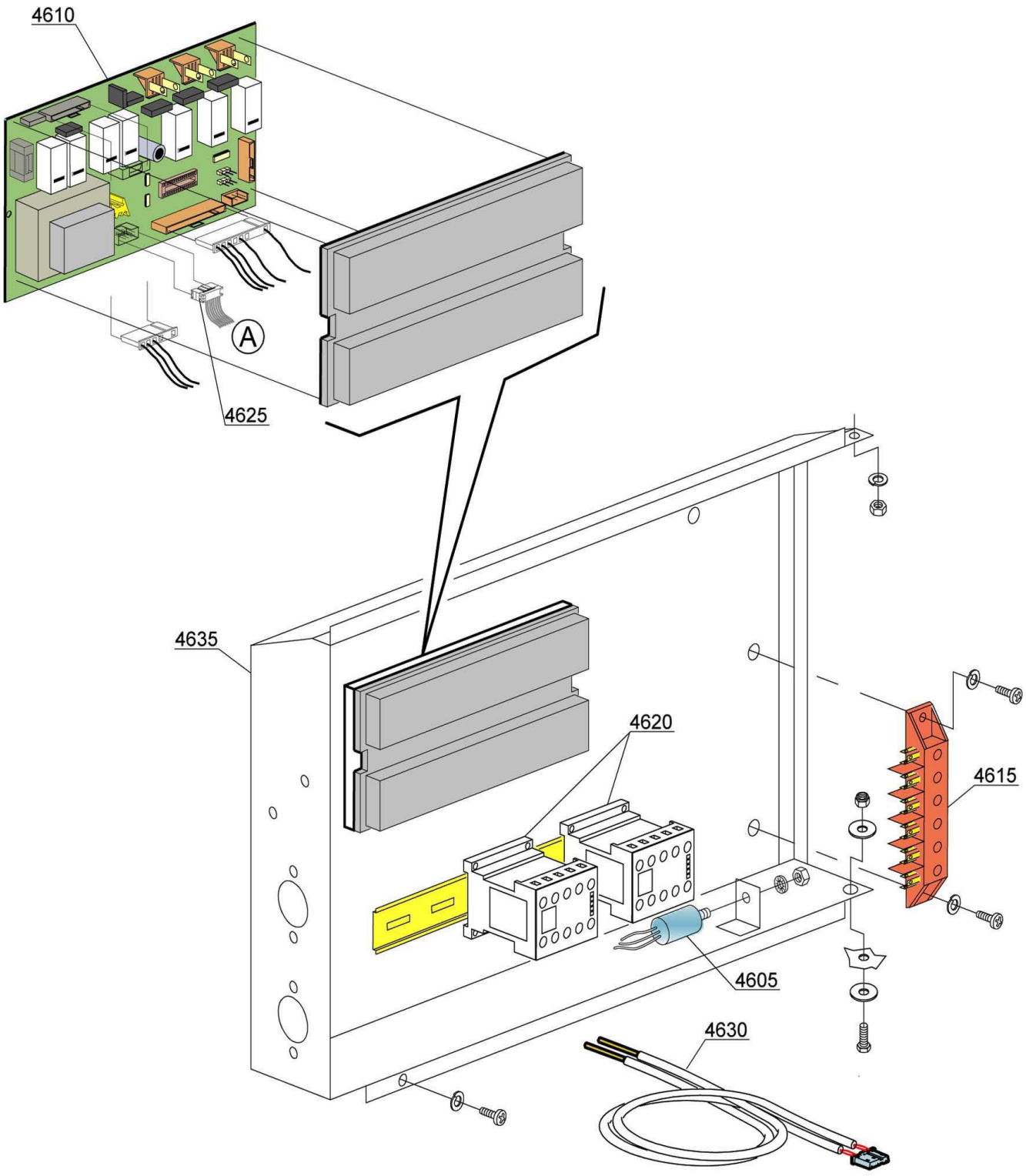
4610
A
4625
4635
4620
4615
4605
4630

Pos.	Artikelbeschreibung	Description of item	Artikel Nr./Item No.
4605	Entstörfilter 0,1 mF	Noise filter 0,1 mF	015146
	Entstörfilter 0,47 mF	Noise filter 0,47 mF	015149
4610	Hauptplatine	Mainboard	0561050
4615	Anschlussklemme, 6-polig	Terminal clamp, 6-pole	0A036206
4620	Schütz, 230 V, 50/60 Hz, 4C	Contactor, 230 V, 50/60 Hz, 4C	015086
4625	Flachbandkabel m. Stecker, 16 Pin, 3m	Cable with plug, 16 Pin, 3m	0050652
4630	Temperaturfühler	Temperature sensor	050562
4635	Halteplatte	Supporting plate	0560921

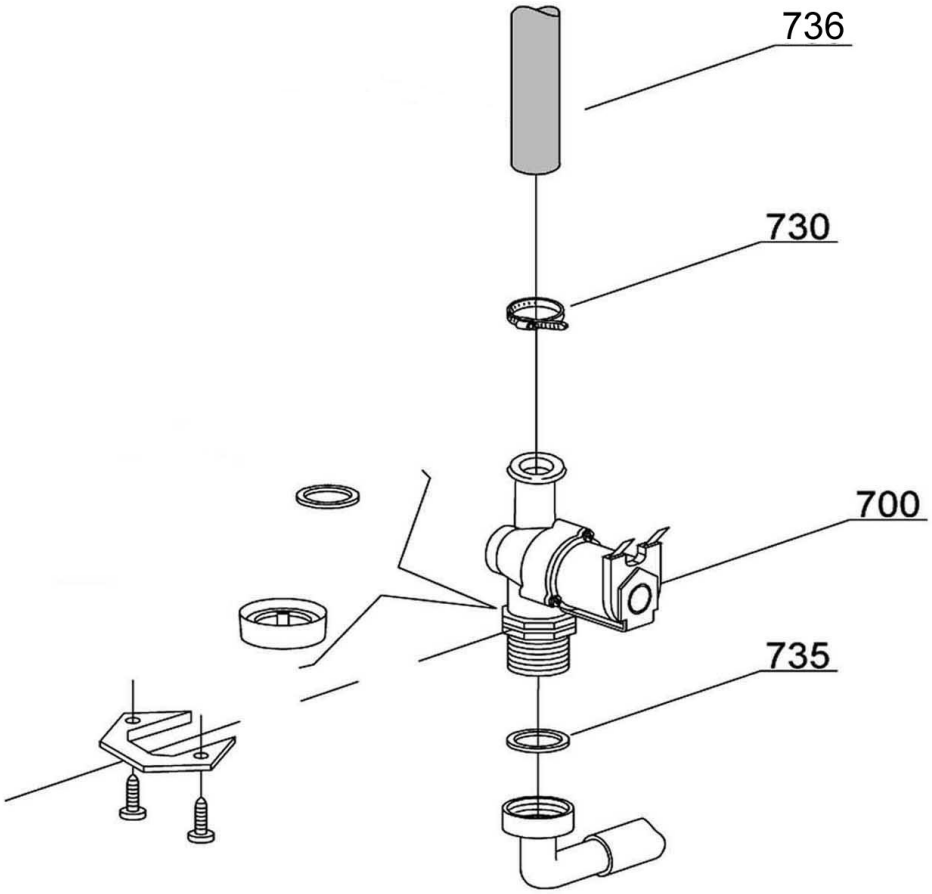
736
730
700
735

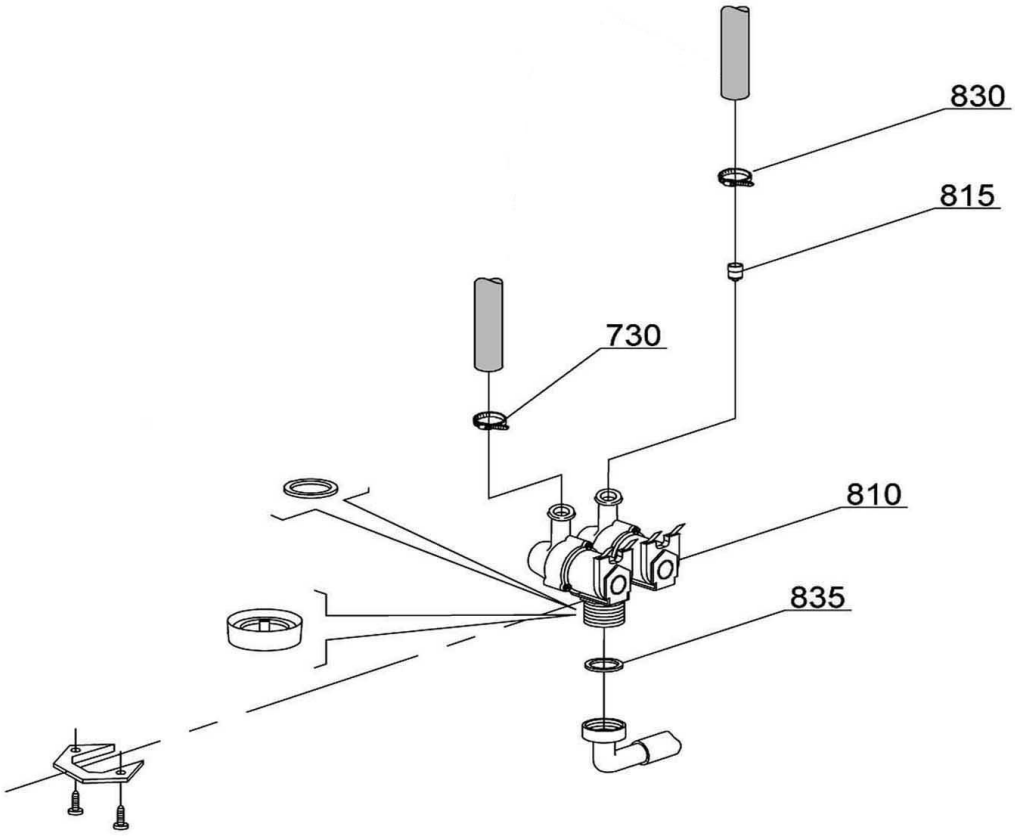
830
815
730
810
835

Pos.	Artikelbeschreibung	Description of item	Artikel Nr./Item No.
700	Magnetventil, 1-fach, 230 V	Magnetic valve, single, 230 V	0240011
730	Schelle 12/22	Clamp 12/22	011807
735	Dichtungsring 3/4 Zoll	Sealing ring 3/4"	013307
736	Schlauch, Gummi, BPDM	Hose, rubber, BPDM	02907351
	Schlauch, Gummi, PVC WRAS	Hose, rubber, PVC WRAS	02907352
810	Magnetventil, 2-fach, 230 V	Magnetic valve, double, 230 V	017696
815	Drossel im Magnetventil (grün)	Reduction for magnetic valve	015115
830	Schelle 12/22	Clamp 12/22	011807
835	Dichtungsring 3/4 Zoll	Sealing ring 3/4"	013307

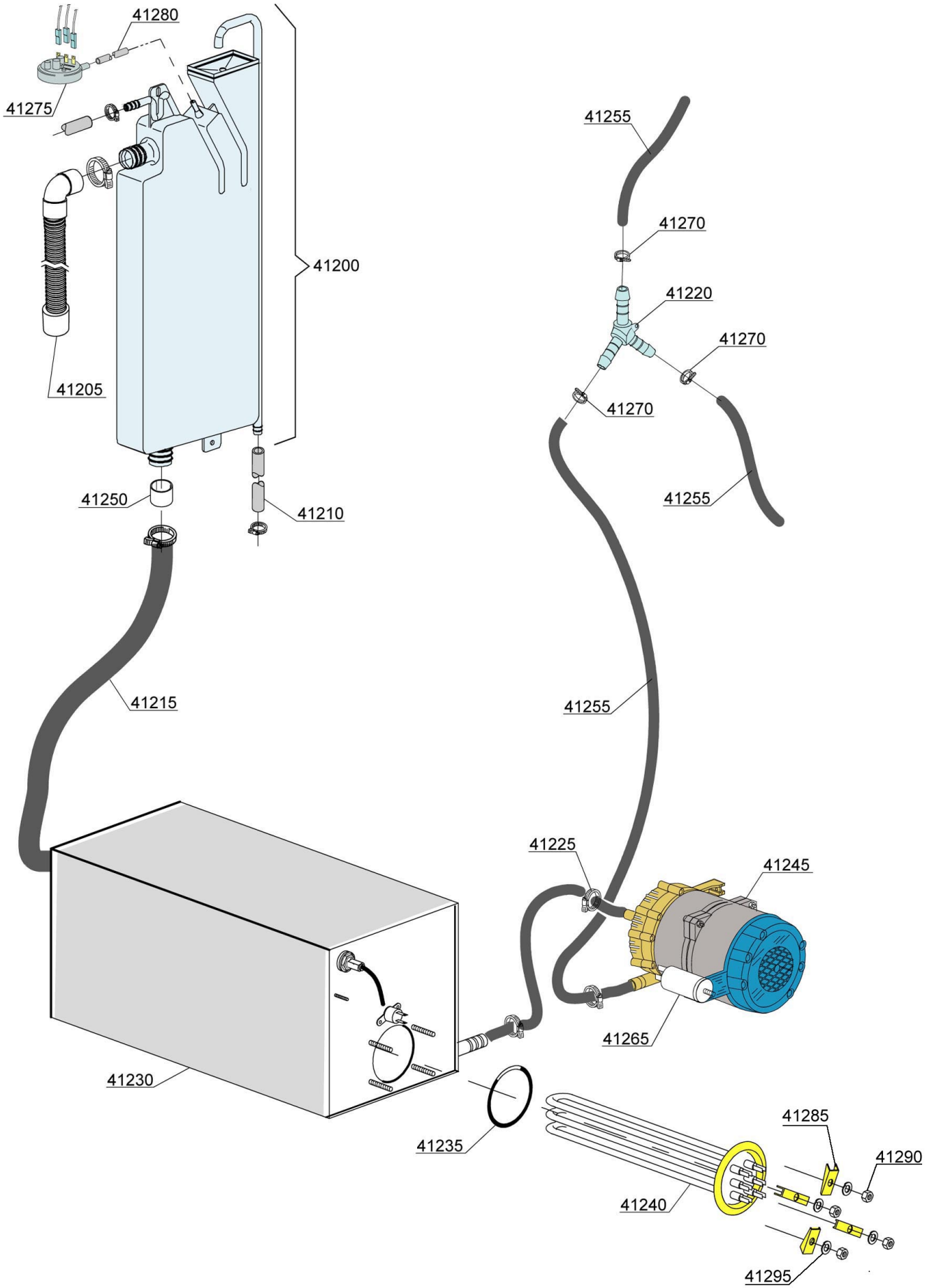

Bartscher	Spülmaschine Deltamat TF7500eco Artikel-Nr.: 110660, 110661	Explosionszeichnung 11.11.2016	Seite 11/30

Pos.	Artikelbeschreibung	Description of item	Artikel Nr./Item No.
41200	Nachspülzwischentank	Rinse tank	015735
41205	Schlauch, L 920 mm	Hose, L 920 mm	015722
41210	Schlauch, Gummi, PVC WRAS	Hose, rubber, PVC WRAS	02907352
41215	Ansaugschlauch D 28 mm	Suction hose D 28 mm	0180440
41220	Y-Stück, D 12 mm	Y-piece, D 12 mm	0540091
41225	Schelle 430 10/17	Clamp 430 10/17	011800
41230	Boiler bis Serien-Nr. DWF1017870	Boiler until serial no DWF1017870	0561052
	Boiler ab Serien-Nr. DWF1017871	Boiler from serial no DWF1017871	E0561065
41235	O-Ring, 6225 OR 160 NBR	O-ring, 6225 OR 160 NBR	047005
41240	Heizkörper z. Boiler, 6000 W	Heating element f. boiler, 6000 W	015089E
41245	Nachspülpumpe	Rinse pump	015100DO
41250	Verstärker f. Schlauch	Hose reinforcement	012533
41255	Schlauch, Gummi, BPDM	Hose, rubber, BPDM	02907351
41265	Kondensator 5 mF	Condenser 5 mF	E0CON013
41270	Schelle 12/22	Clamp 12/22	011807
41275	Pressostat, 47 - 27	Pressure switch, 47 - 27	E010706A
41280	Schlauch, Gummi, 4,5 x 9 EPDM	Hose, rubber, 4,5 x 9 EPDM	014508
41285	Klemme klein	Small clamp	E016045
41290	Mutter M5, Messing, UNI5588	Nut M5, brass, UNI5588	E011210
41295	Federring M5 INOX UNI1751 DIN127	Spring ring, M5 INOX UNI1751 DIN127	E011608

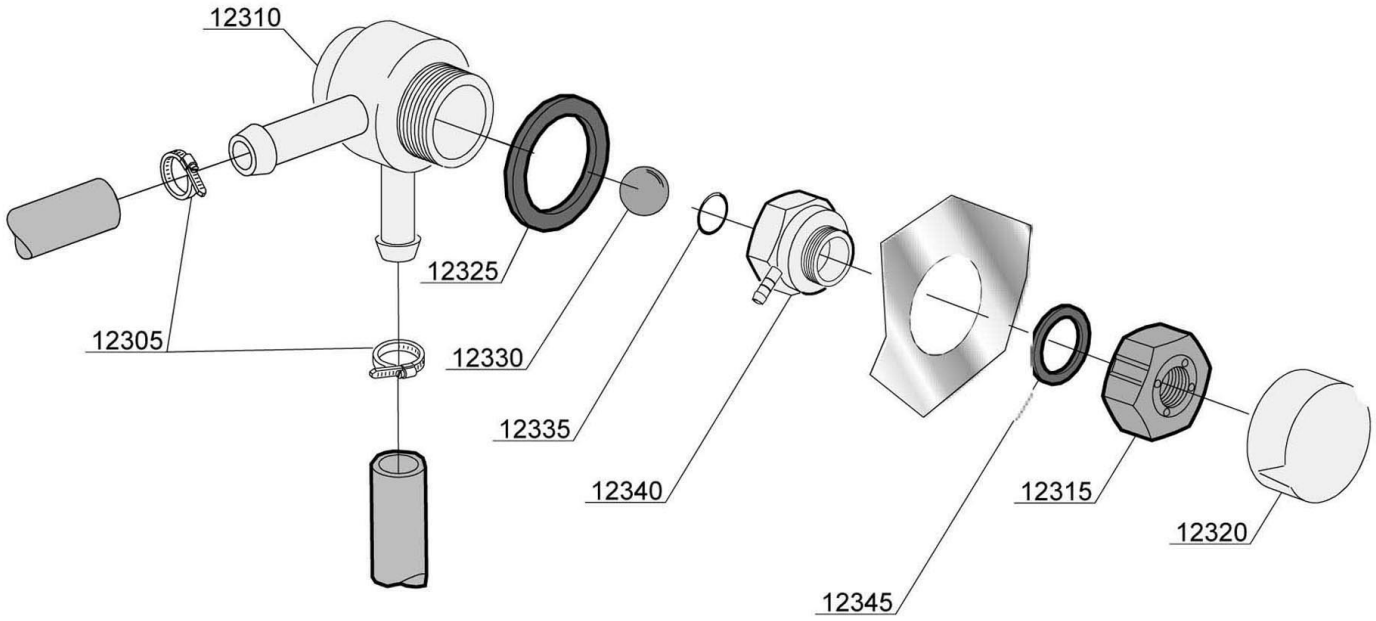
12310
12325
12305
12330
12335
12340
12315
12320
12345

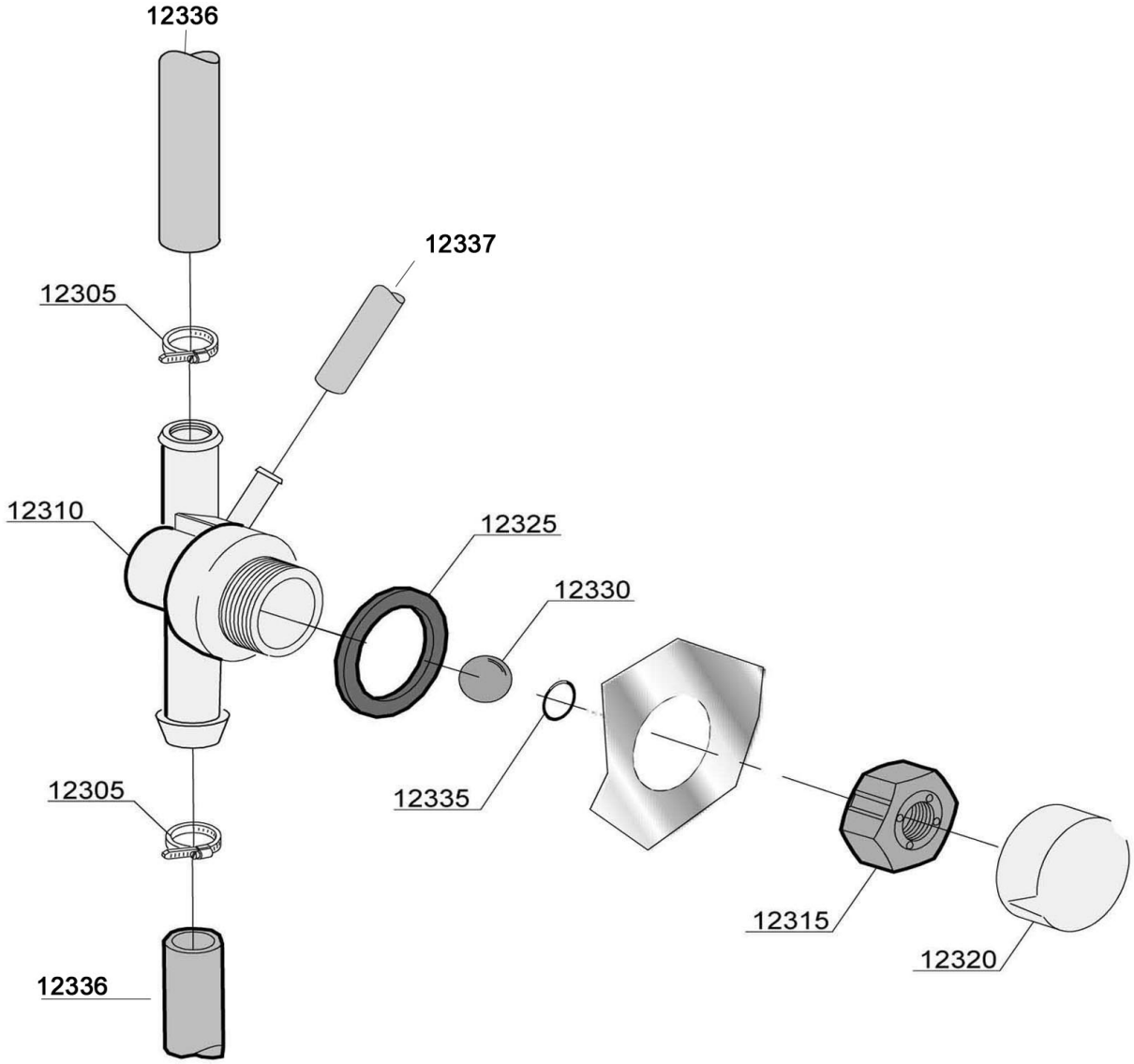
12336
12337
12305
12310
12325
12330
12335
12305
12315
12320
12336

Pos.	Artikelbeschreibung	Description of item	Artikel Nr./Item No.
12305	Schelle 12/22	Clamp 12/22	011807
12310	Rücksaugverhinderer	Backflow preventer	0999900006
	Gehäuse z. Rücksaugverhinderer	Housing f. backflow preventer	0152860
12315	Mutter z. Rücksaugverhinderer	Nut f. backflow preventer	015281
12320	Abdeckkappe	Cover cap	015282
12325	Dichtung	Sealing	015283
12330	Kugel z. Ventil	Valve ball	015284
12335	Dichtung	Sealing	015285
12340	Mutter z. Rücksaugverhinderer	Nut f. backflow preventer	015287
12345	Dichtung	Sealing	015283
12305	Schelle 12/22	Clamp 12/22	011807
12310	Gehäuse z. Rücksaugverhinderer	Housing f. backflow preventer	015288
12315	Mutter z. Rücksaugverhinderer	Nut f. backflow preventer	015281
12320	Abdeckkappe	Cover cap	015282
12325	Dichtung	Sealing	015283
12330	Kugel z. Ventil	Valve ball	015284
12335	Dichtung	Sealing	015285
12336	Schlauch, Gummi, BPDM	Hose, rubber, BPDM	02907351
12337	Schlauch, Gummi	Hose, rubber	014506

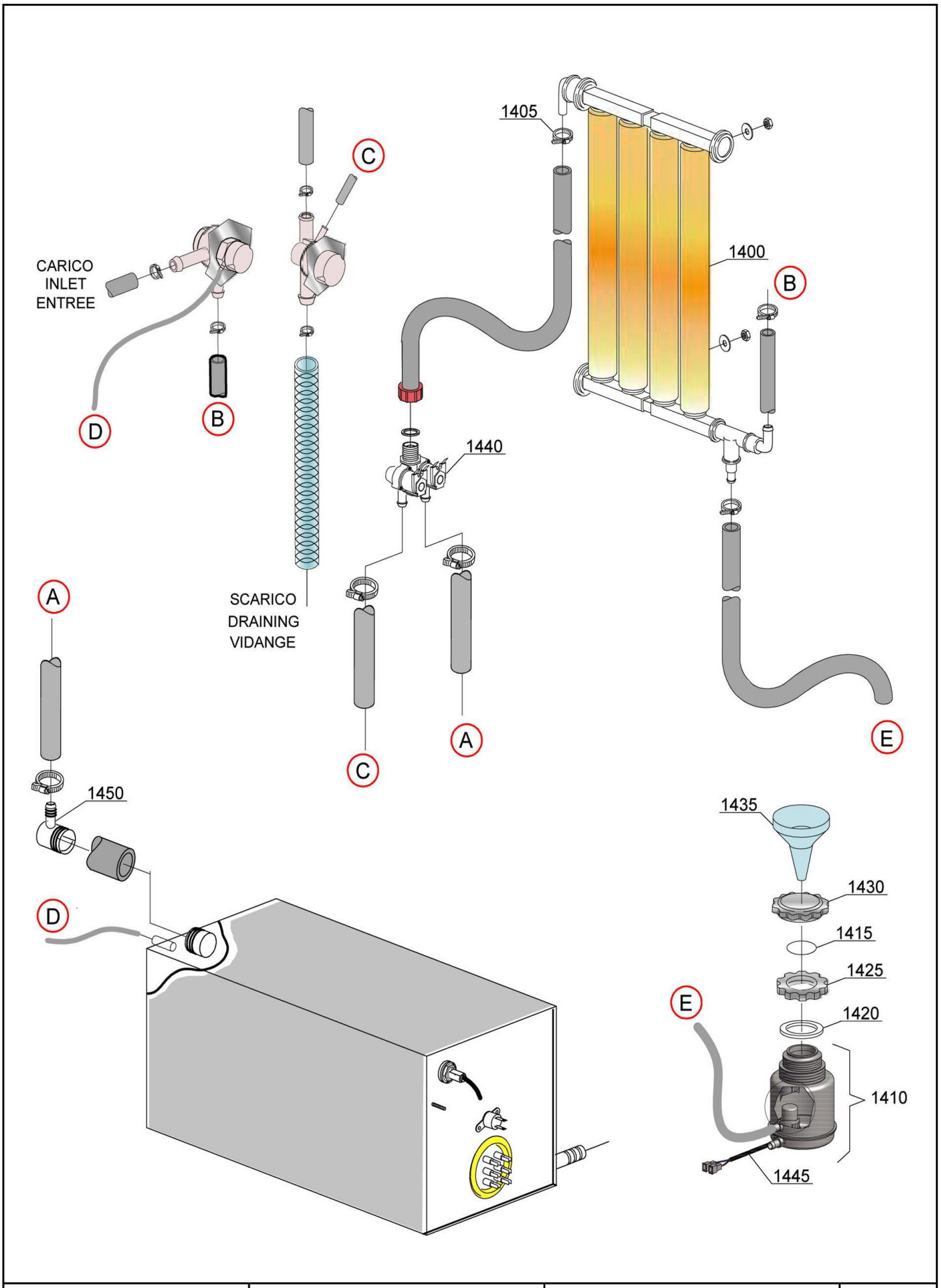

Bartscher	Spülmaschine Deltamat TF7500eco Artikel-Nr.: 110660, 110661	Explosionszeichnung 11.11.2016	Seite 15/30

Pos.	Artikelbeschreibung	Description of item	Artikel Nr./Item No.
1400	Wasserenthärter	Water softener	016066
1405	Schelle 12/22	Clamp 12/22	011807
1410	Salzbehälter komplett	Salt container complete	016072
1415	O-Ring	O-ring	0CGR4131NT
1420	O-Ring	O-ring	011590
1425	Gewindering f. Salzbehälter	Threated ring f. salt container	0429011
1430	Kappe, Kunststoff	Cap, plastic	012248
1435	Trichter z. Salzbehälter	Funnel f. salt container	048035
1440	Magnetventil, 220-240 V, 50-60 Hz	Magnetic valve, 220-240 V, 50-60 Hz	015214
1445	Fühler	Sensor	016072A
1450	Anschlussstück 90°, D 30-11 mm	Connector 90°, D 30-11 mm	0561055
o.Abb/n.pic	Blindmutter z. Salzbehälter	Nut f. salt container	011716

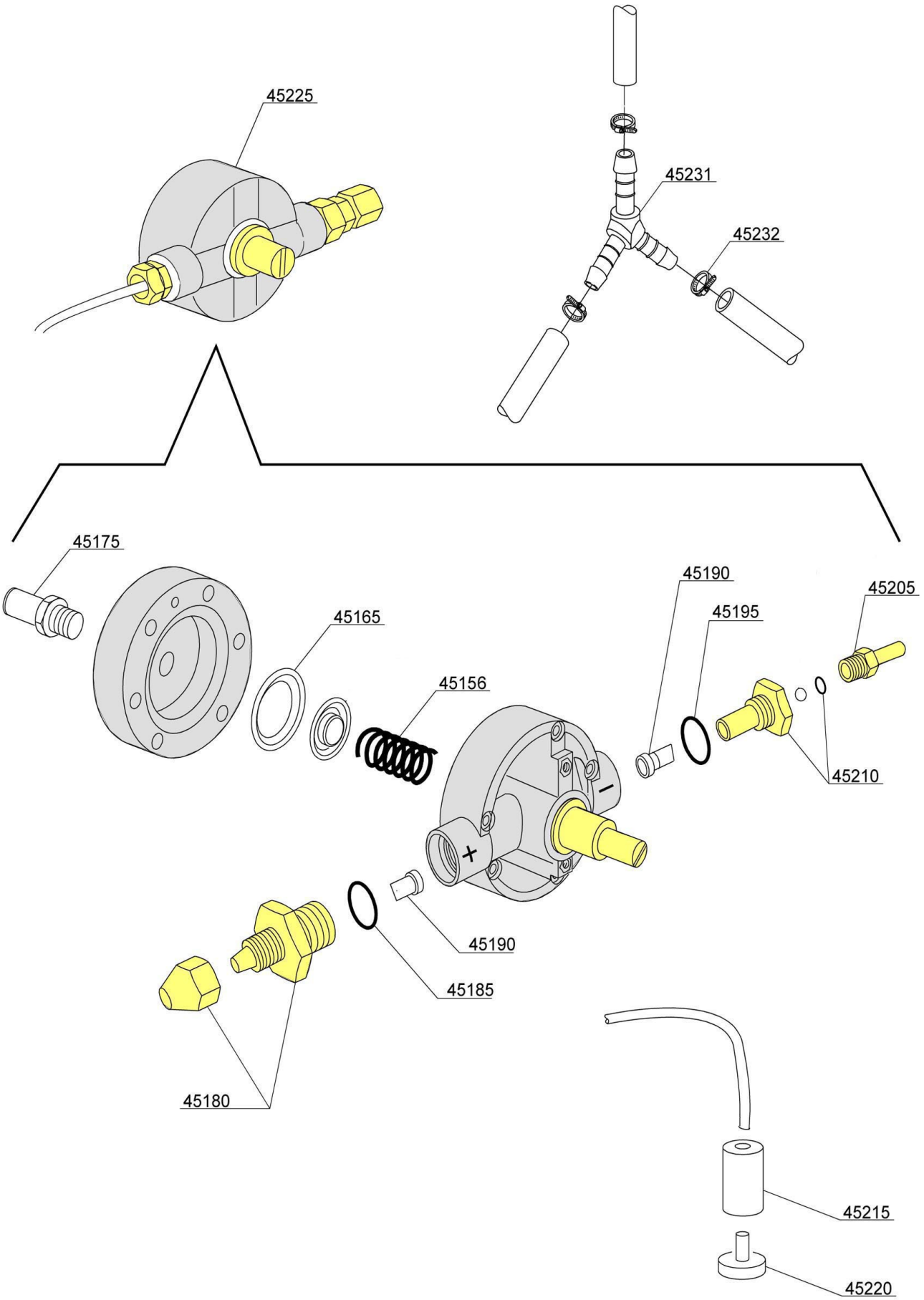

Bartscher	Spülmaschine Deltamat TF7500eco Artikel-Nr.: 110660, 110661	Explosionszeichnung 11.11.2016	Seite 17/30

Pos.	Artikelbeschreibung	Description of item	Artikel Nr./Item No.
45156	Feder z. Membranscheibe	Spring f. membrane disc	010705M
45165	Membran	Membrane	E010750
45175	Halter D 10 mm, Gummi	Holder D 10 mm, rubber	012506
45180	Verschraubung links	Screw connection left	010705G
45185	Dichtring	Sealing ring	010705C
45190	Rückschlagventil	Non-return valve	E010705D
45195	Dichtring	Sealing ring	010705C
45200	Kugel, Teflon	Sphere made of teflon	E010705T
45205	Verschraubung rechts	Screw connection right	010705R
45210	Ventil	Valve	010705E
45215	Filter	Filter	048039
45220			
45225	Klarspülmitteldosierpumpe, GERMAC	Rinse aid dosing pump, GERMAC	E010799G
45231	Y-Stück, D 12 mm	Y-piece, D 12 mm	0540091
45232	Schelle 12/22	Clamp 12/22	011807

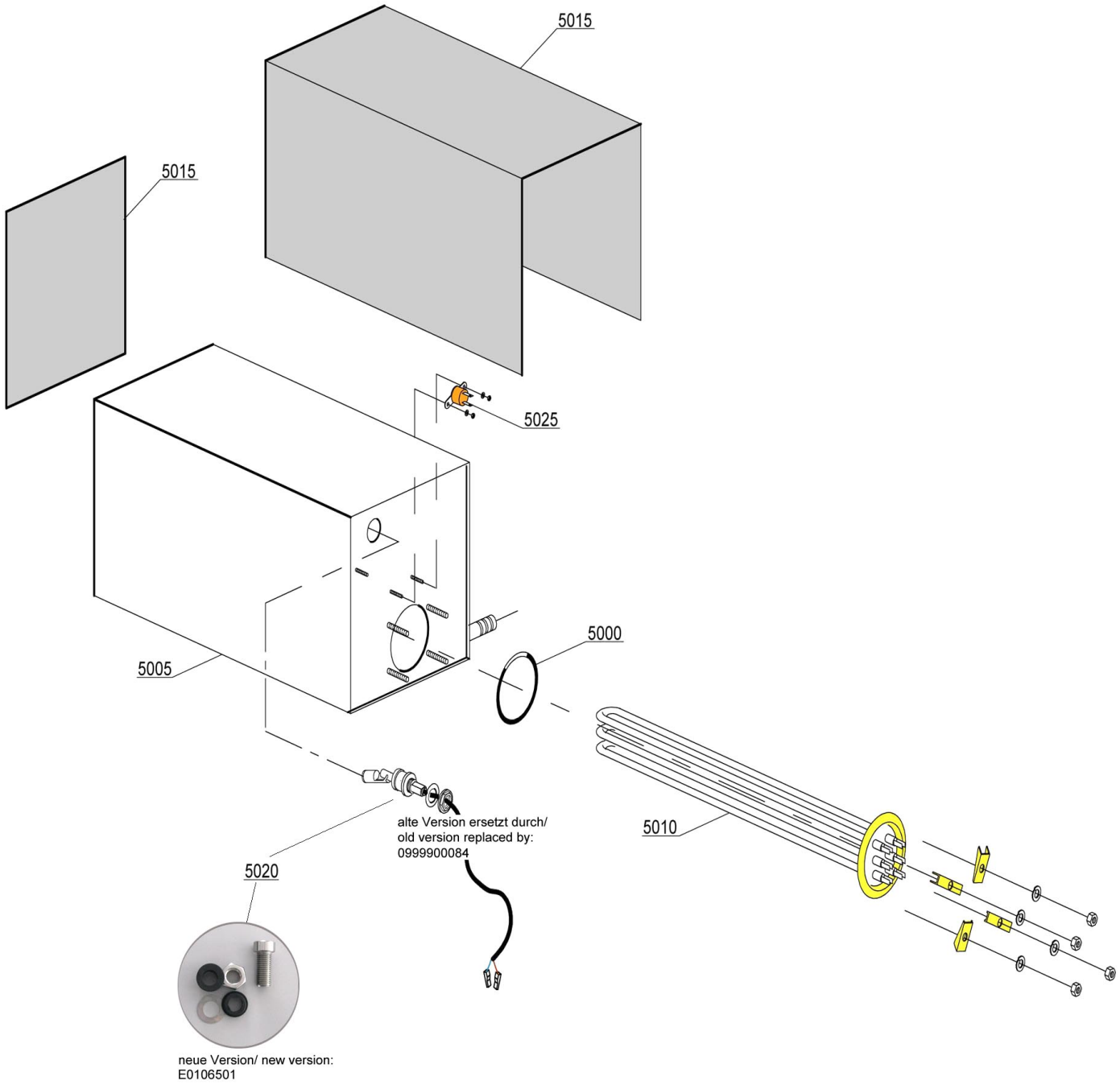

Bartscher	Spülmaschine Deltamat TF7500eco Artikel-Nr.: 110660, 110661	Explosionszeichnung 11.11.2016	Seite 19/30

Pos.	Artikelbeschreibung	Description of item	Artikel Nr./Item No.
5000	O-Ring, 6225 OR 160 NBR	O-ring, 6225 OR 160 NBR	047005
5005	Boiler bis Serien-Nr. DWF1017870	Boiler until serial no DWF1017870	0561052
	Boiler ab Serien-Nr. DWF1017871	Boiler from serial no DWF1017871	E0561065
5010	Heizkörper z. Boiler, 6000 W	Heating element f. boiler, 6000 W	015089E
5015	Isolierung - Satz	Insulation - set	0561063
5020	Schwimmerschalter, Umrüstset	Float switch, retooling set	09999000841
	Boilerstopfen-Set m. Dichtung	Boiler stopper set with gasket	E0106501
5025	Sicherheitsthermostat, mechanisch	Safety thermostat, mechanical	015550

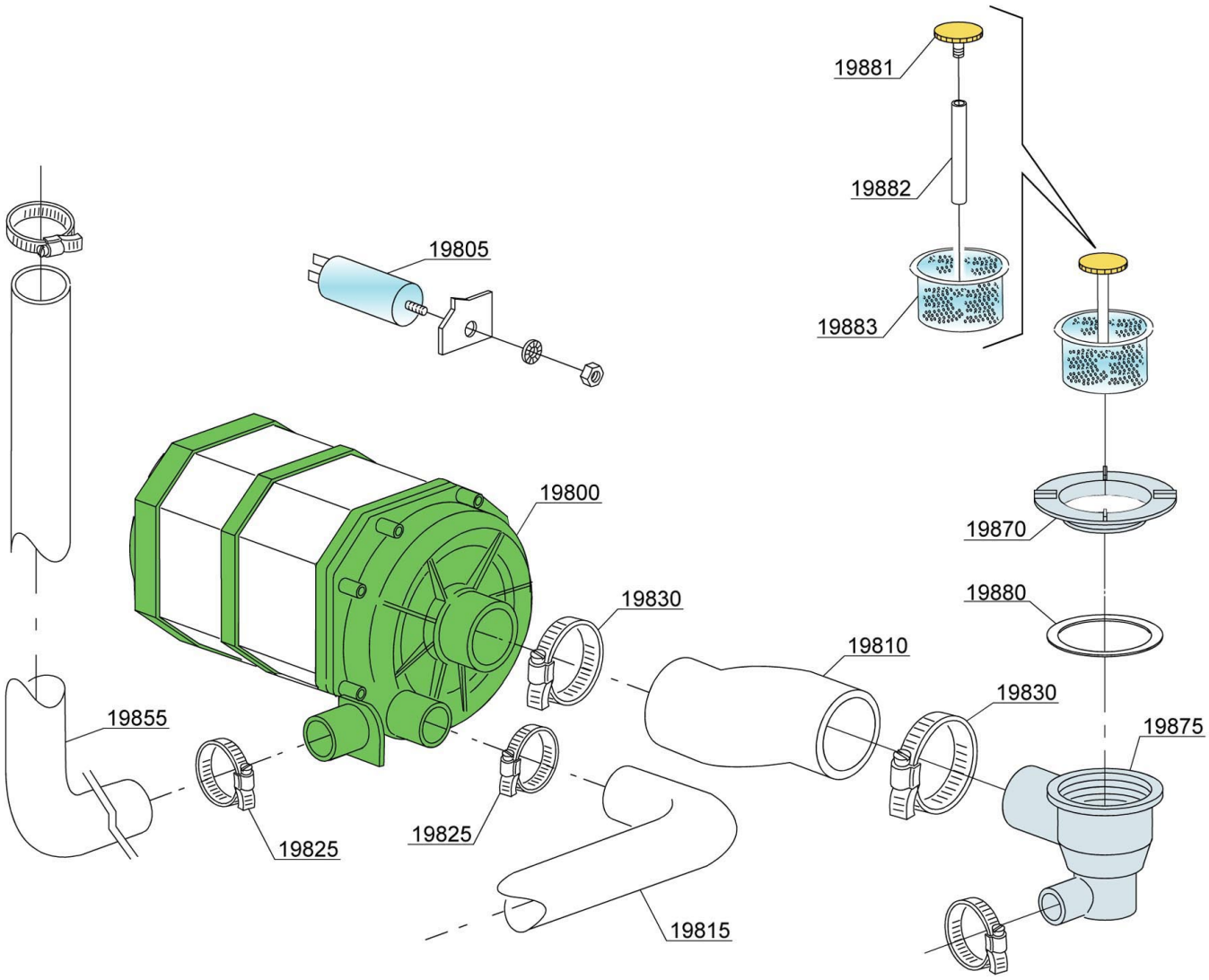
19881
19882
19883
19805
19800
19870
19880
19830
19810
19830
19875
19855
19825
19825
19815

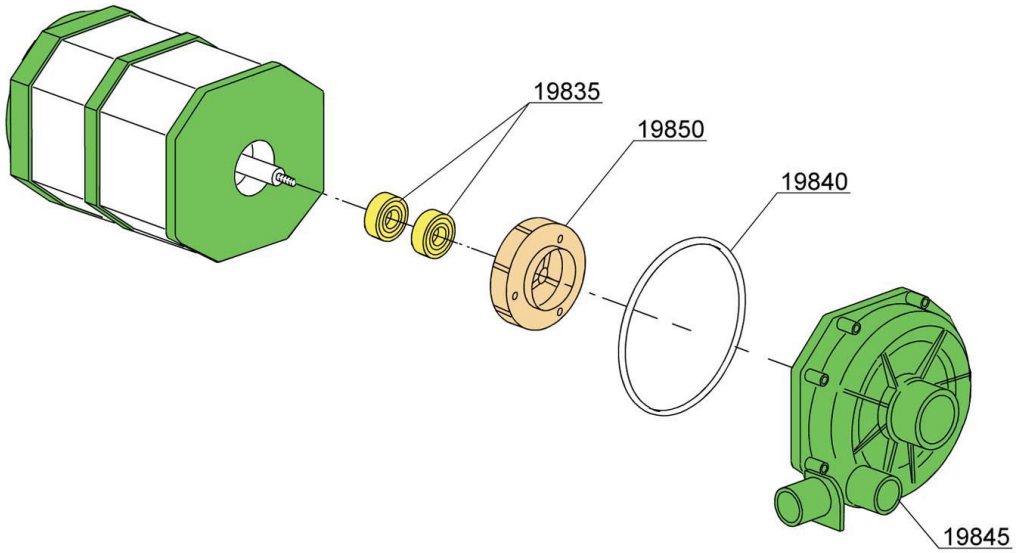
19835
19850
19840
19845

Pos.	Artikelbeschreibung	Description of item	Artikel Nr./Item No.
19800	Spülpumpe, Olympia T 7	Wash pump, Olympia T 7	0150914
19805	Kondensator 12,5 uF	Condenser 12,5 uF	015081
19810	Saugschlauch	Suction hose	E025032A
19815	Ablaufrohr unten	Drain pipe bottom	0561017
19825	Schelle 25/40	Clamp 25/40	011806
19830	Schelle 30/45	Clamp 30/45	011809
19835	Gleitringdichtung, D 15 mm	Rotating seal, D 15 mm	021188
19840	Dichtung z. Pumpengehäuse	Gasket f. pump housing	07130
19845	Gehäuse f. Pumpe	Housing f. pump	016182
19850	Laufrad f. Pumpe	Pump rotor	015079F
19855	Ablaufrohr oben	Drain pipe top	0561016
19870	Hülse m. Filter	Bush w. filter	0540088
19875	Abfallschacht links	Refuse chute left	0500605
19880	O-Ring 95 x 75 x 3 mm	O-ring 95 x 75 x 3 mm	080208
19881	Verschraubung z. Ansaugsieb	Screwing f. suction filter	E011101A
19882	Verbindung/Ansaugverbindung	Connection/suction connection	0540086
19883	Ansaugsieb z. Pumpe	Suction sieve f. pump	0561013

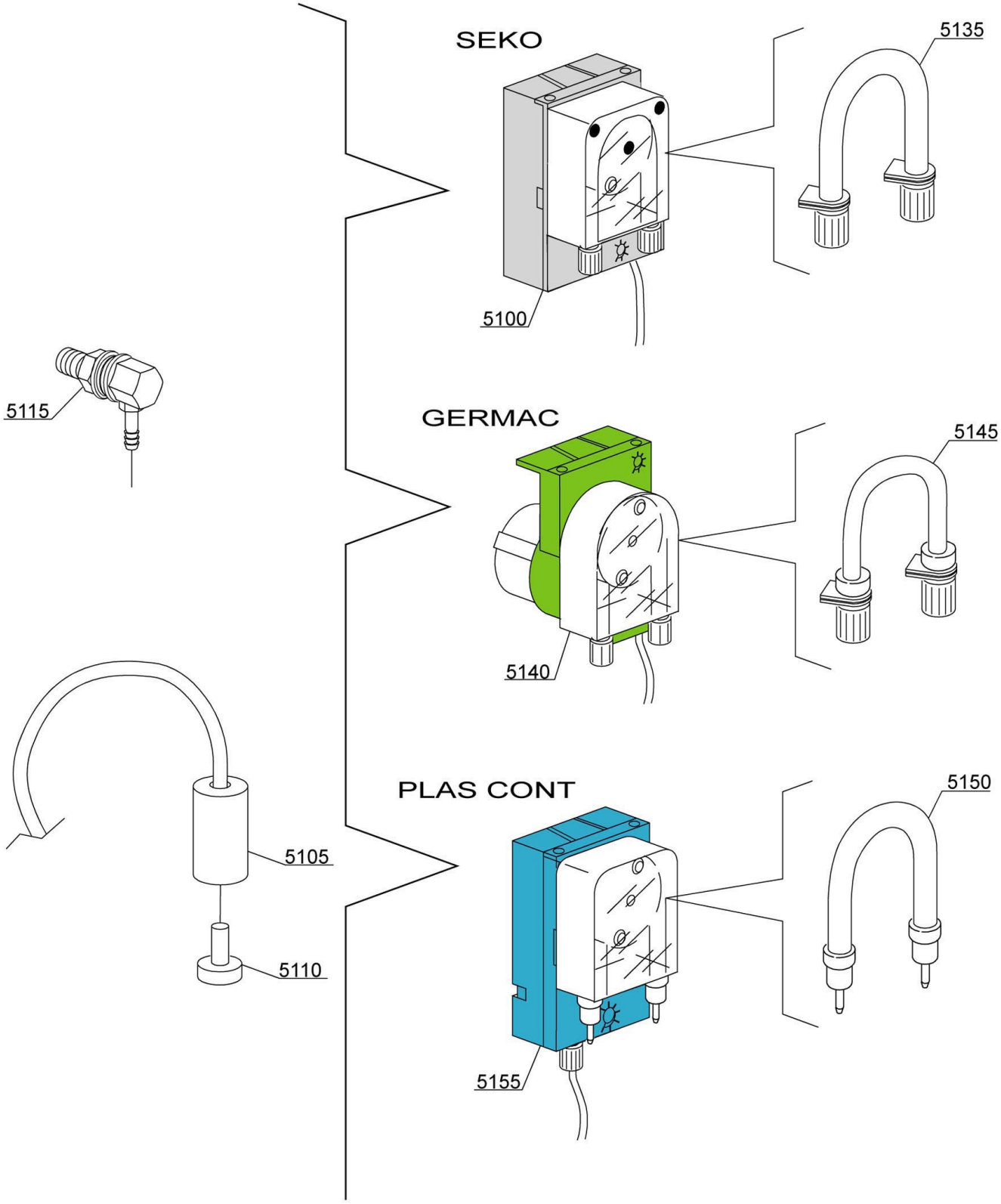

Bartscher	Spülmaschine Deltamat TF7500eco Artikel-Nr.: 110660, 110661	Explosionszeichnung 11.11.2016	Seite 23/30

Pos.	Artikelbeschreibung	Description of item	Artikel Nr./Item No.
5100	Spülmitteldosierpumpe SEKO	Detergent dosing pump SEKO	0209016
5105	Filter	Filter	048039
5110			
5115	Einspritzdüse, Edelstahl	Injection nozzle, stainless steel	015123
5135	Schlauch, Silikon	Hose, silicone	0143219
5140	Spülmitteldosierpumpe SEKO	Detergent dosing pump SEKO	0209016
5145	Schlauch, Reinigerdosierung GERMAC	Hose, detergent dispenser GERMAC	015108E
5150	Norprenschlauch PLAS-CONT	Thermoplastic pipe PLAS-CONT	0810194
5155	Reinigerdosierpumpe TG280	Detergent metering pump TG280	109518
	Reinigerdosierpumpe LWG300*	Detergent metering pump LWG300*	109548
	Reinigerdosierpumpe LWG600	Detergent metering pump LWG600	109547

*nach Abverkauf nicht mehr lieferbar/no more available after stock sold out

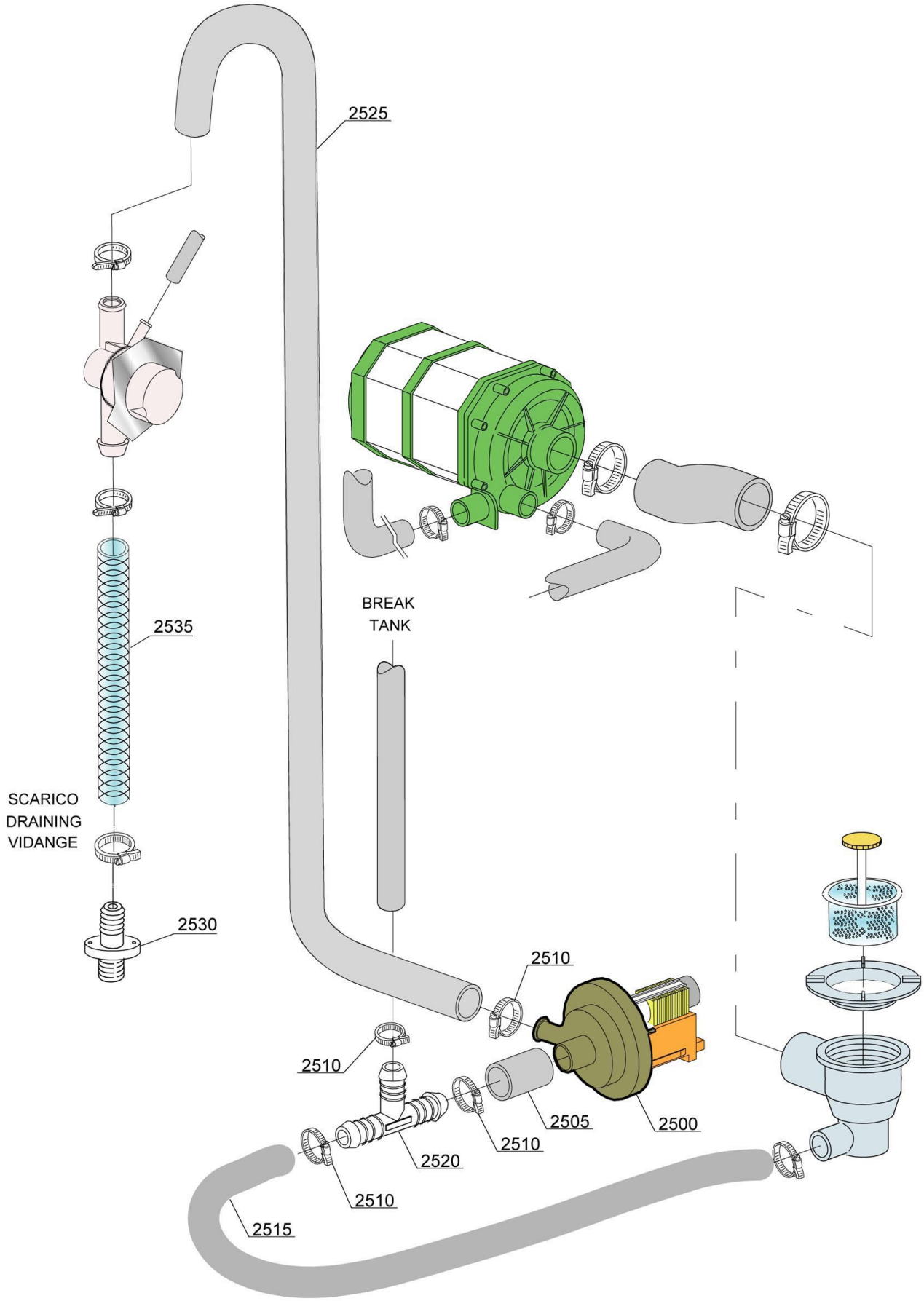

Bartscher	Spülmaschine Deltamat TF7500eco Artikel-Nr.: 110660, 110661	Explosionszeichnung 11.11.2016	Seite 25/30

Pos.	Artikelbeschreibung	Description of item	Artikel Nr./Item No.
2500	Laugenpumpe 220/240 V, 50 Hz	Drain pump 220/240 V, 50 Hz	015101
2505	Ansaugschlauch D 28 mm	Suction hose D 28 mm	0180440
2510	Schelle 25/40	Clamp 25/40	011806
2515	Ansaugschlauch D 28 mm	Suction hose D 28 mm	0180440
2520	Verbindungsstück, 3-Wege	3-way connection	0540098
2525	Zulaufschlauch EPDM	Drain pipe EPDM	0540206
2530	Auslaufrohr	Discharge pipe	0540207
2535	Ablaufschlauch D 26 x 3 mm	Drain pipe D 26 x 3 mm	014510

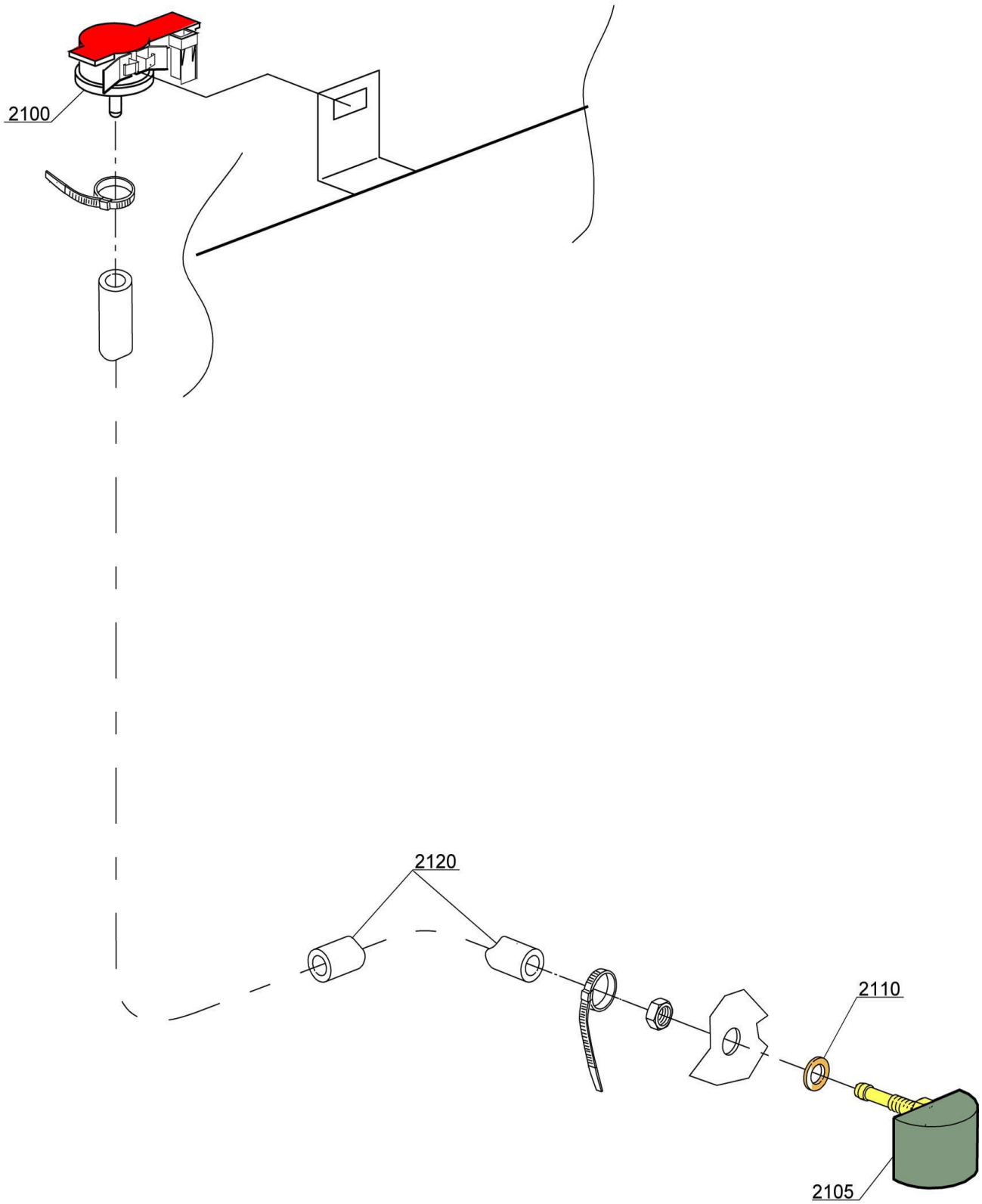
2100
2120
2110
2105

Pos.	Artikelbeschreibung	Description of item	Artikel Nr./Item No.
2100	Druckwächter 0 - 30 mbar	Pressure controller 0 - 30 mbar	0540205
2105	Luftfalle	Air trap assembly	0561053
2110	O-Ring, D 14 x 8 x 1,5 mm	O-ring, D 14 x 8 x 1,5 mm	013301
2120	Schlauch, Gummi, EPDM, lfm	Hose, rubber, EPDM, per meter	014509

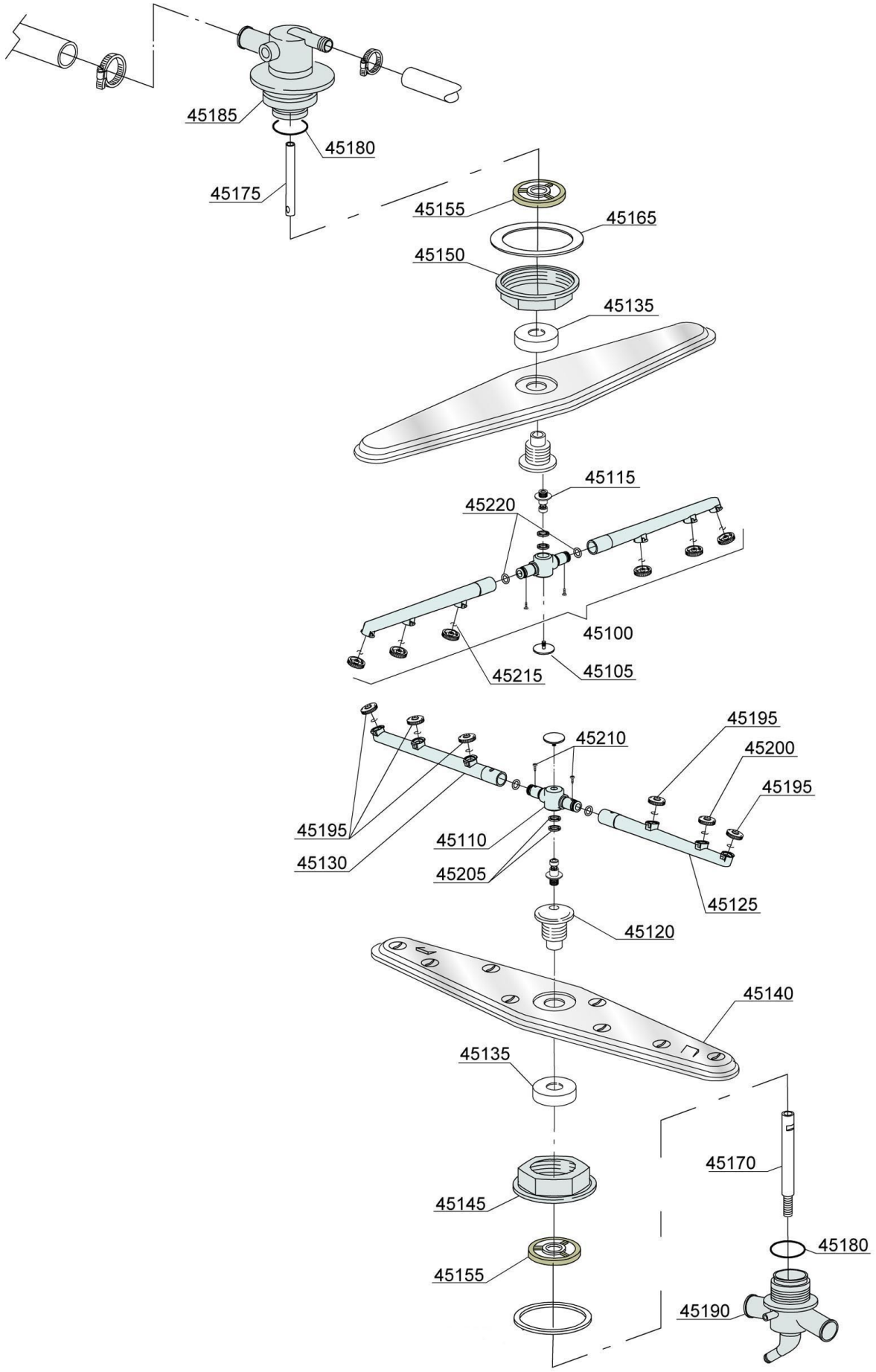
45185
45180
45175
45155
45165
45150
45135
45115
45220
45100
45215
45105
45195
45210
45200
45195
45195
45110
45130
45205
45125
45120
45140
45135
45170
45145
45180
45155
45190

Pos.	Artikelbeschreibung	Description of item	Artikel Nr./Item No.
45100	Nachspülarm	Rinse arm	075920
45105	Schraube	Screw	010652
45110	Mittelstück z. Nachspülarm	Centerpiece f. rinse arm	075920A
45115	Achse	Axle	010651
45120	Lager innen z. Reinigungsarmen	Internal bearing f. cleaning arms	0500701
45125	Nachspülarm rechts	Right rinse arm	075920S
45130	Nachspülarm links	Left rinse arm	075920D
45135	Lager außen z. Reinigungsarmen	External bearing f. cleaning arms	0500702
45140	Spülarm	Wash arm	0500700
45145	Mutter	Nut	0540069
45150	Mutter oben	Top nut	0540093
45155	Drosselscheibe	Throttle disc	0540076
45165	O-Ring, Dichtring	O-ring, sealing ring	0540032
45170	Welle, Edelstahl	Shaft, stainless steel	0561032
45175	Welle, Edelstahl	Shaft, stainless steel	0561034
45180	Dichtring	Sealing ring	0561035
45185	Halterung oben	Upper holder	0561033
45190	Drehkreuz, unten	Turret, bottom	0561031
45195	Nachspüldüse m. O-Ring	Rinse nozzle w. o-ring	010371
45200	Verschlusskappe	Screw cap	027075
45205	Dichtring	Sealing ring	075920B
45210	Ankerschraube, 4 x 10 TCB D 8	Anchor screw, 4 x 10 TCB D 8	0110040
45215 + 45220	O-Ring, OR R6 NBR	O-ring, OR R6 NBR	045451