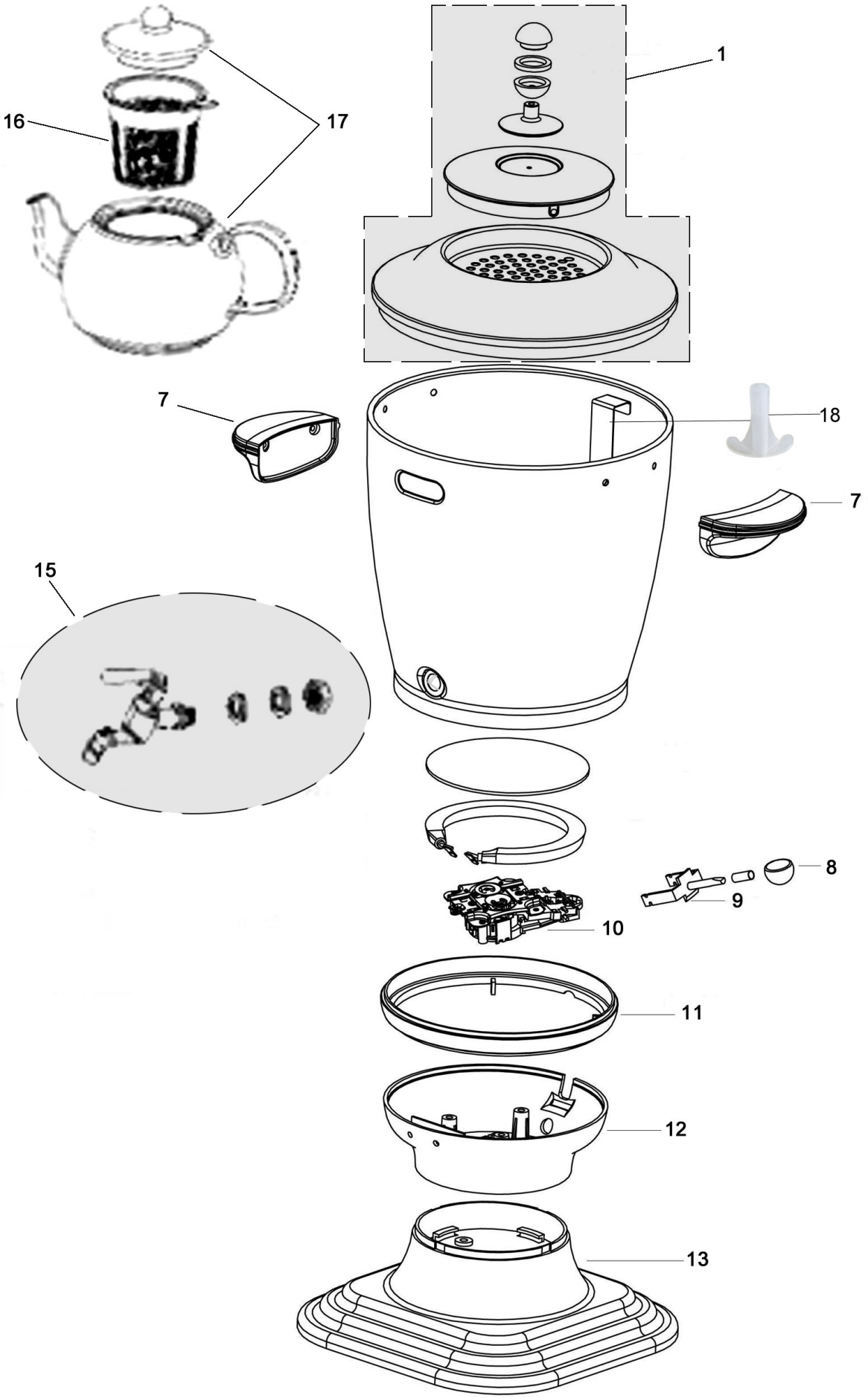

Bartscher	Samowar 3,2 L Artikel-Nr.: 191004	Explosionszeichnung 21.10.2015	Seite 1/2

Pos.	Artikelbeschreibung	Description of item	Artikel Nr./Item No.
1	Deckel komplett	Complete lid	E0DST19821
	Deckel, komplett m. Griff	Lid, complete w. handle	E019100401
7	Griff z. Gehäuse	Handle f. houisng	E0DST19825
8	Knebel	Knob	E0DSE1A679
9	Hebel z. Schalter	Lever f. switch	E0DSE1A680
10	Temperaturregler	Temperature regulator	E0DW420
11	Ring, Zierring	Ring, ornamental ring	E019100411
12	Aufsatz z. Gehäuse	Support f. housing	E0DST19826
13	Bodenplatte	Bottom plate	E0DST18810
15	Ablasshahn m. Griff	Drain cock with handle	E0DWS101
16	Teesieb	Tea strainer	E0DLT18123
17	Teekanne	Teapot	E0DBT102
18	Kappe	Cap	E02E3B17